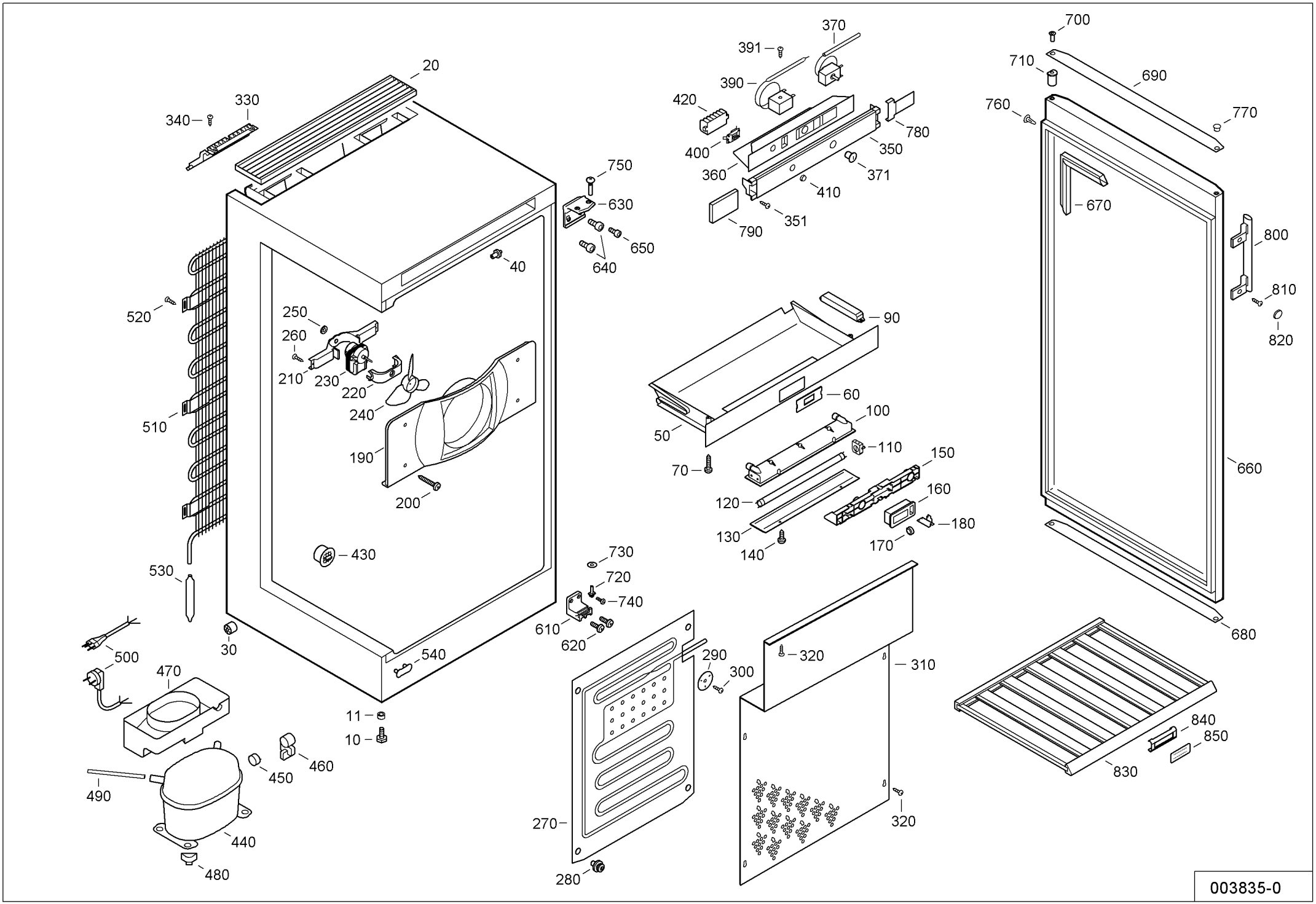
20
330
340
750
630
650
640
40
520
250
260
210
230
220
240
510
190
200
430
530
30
500
470
540
11
10
460
450
490
440
480
370
391
390
420
400
360
780
350
371
410
351
790
700
710
690
760
770
670
800
810
820
660
680
90
60
50
100
110
70
150
120
160
130
180
140
170
730
720
740
610
620
290
300
320
310
270
280
840
850
830
003835-0