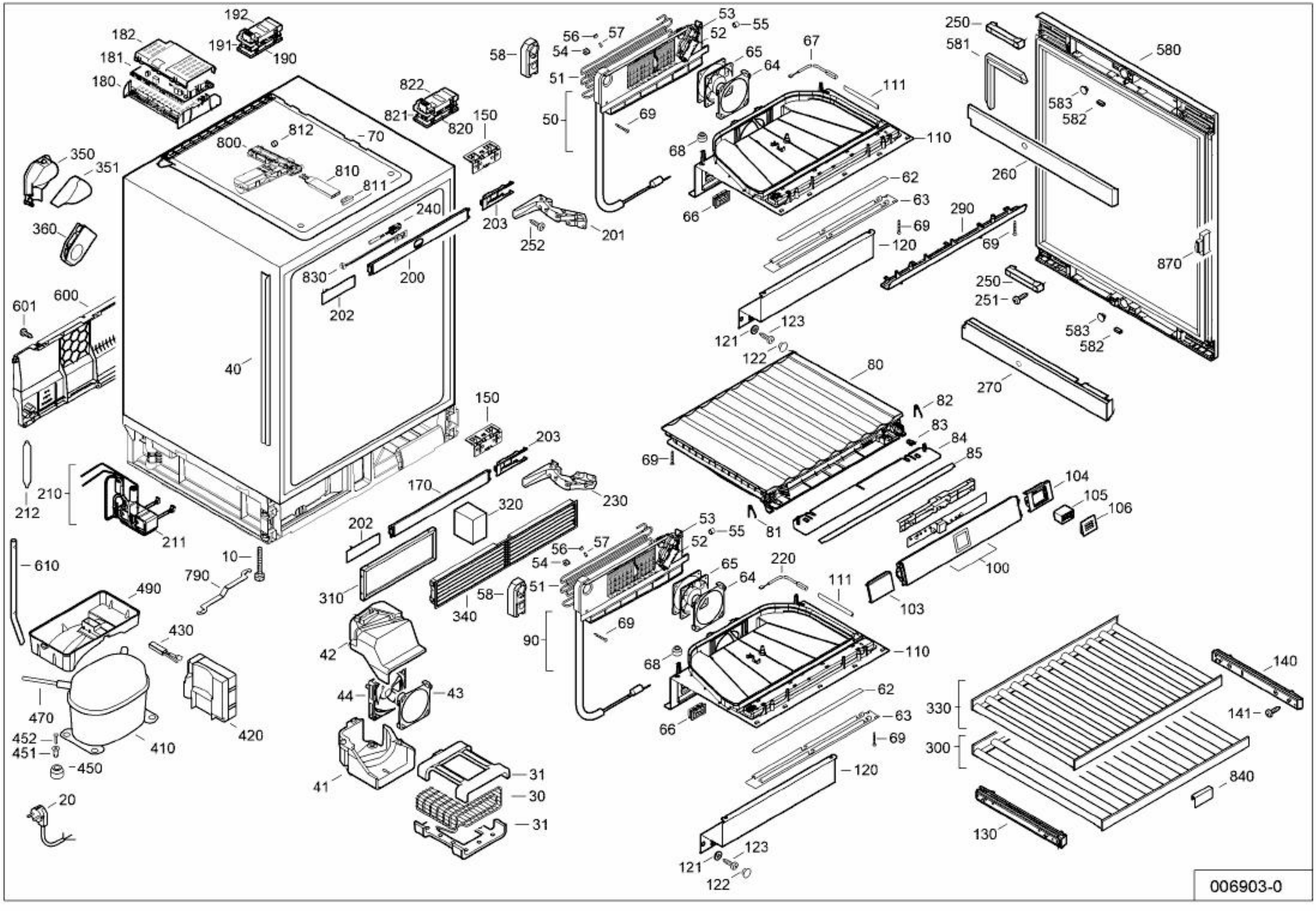
192
182
191
190
181
180
822
821
820
150
58
56
57
54
53
55
52
51
50
69
67
65
64
111
110
68
66
62
63
69
120
290
69
250
581
580
583
582
260
870
250
251
583
582
270
350
351
812
800
70
810
811
240
203
252
201
360
830
200
202
601
600
40
123
121
122
80
82
83
84
85
69
150
203
170
230
320
104
105
106
100
103
220
111
212
210
211
610
10
790
490
430
420
470
452
451
450
410
20
310
202
340
58
56
57
54
53
55
52
51
65
64
69
90
42
44
43
41
31
30
31
68
110
62
63
69
66
120
123
121
122
330
300
140
141
840
130
006903-0