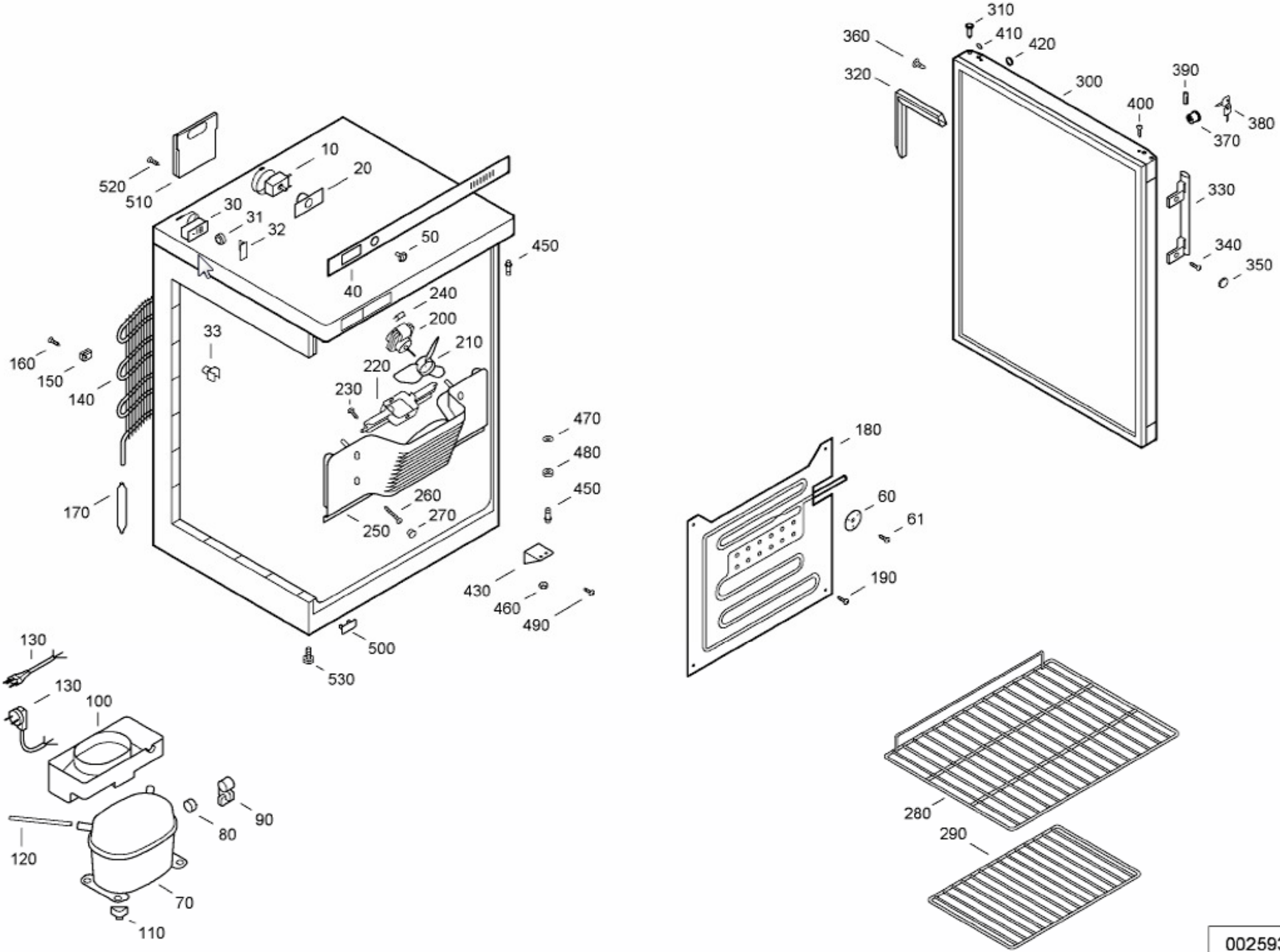
310
360
410
420
320
300
390
400
380
370
330
340
350
10
20
520
510
30
31
32
50
450
40
240
200
33
210
160
150
220
140
230
470
480
180
450
260
60
170
270
61
250
430
190
460
490
500
130
530
130
100
90
80
120
70
110
280
290
002593-0