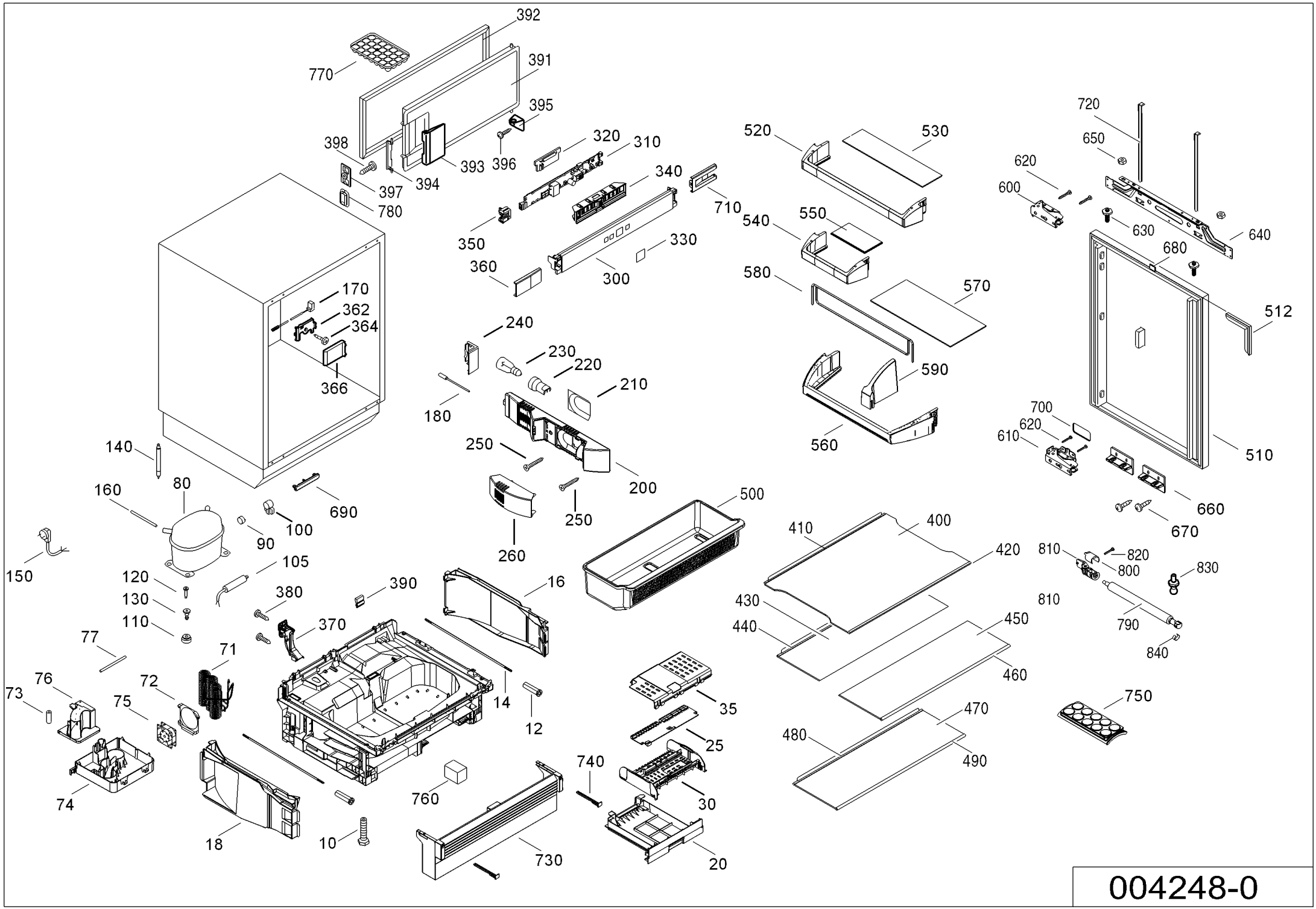
392
391
770
395
398
320
310
393
396
394
397
780
340
710
520
530
720
650
620
600
630
640
550
540
350
330
360
300
680
580
570
512
170
362
364
240
230
220
590
366
210
180
700
620
610
560
510
140
250
200
80
160
690
100
500
660
670
90
250
260
410
400
420
810
820
800
830
150
105
120
390
16
130
380
430
810
110
370
440
450
790
77
71
840
460
76
72
73
75
14
35
12
750
470
25
480
490
740
30
74
760
18
10
730
20

004248-0