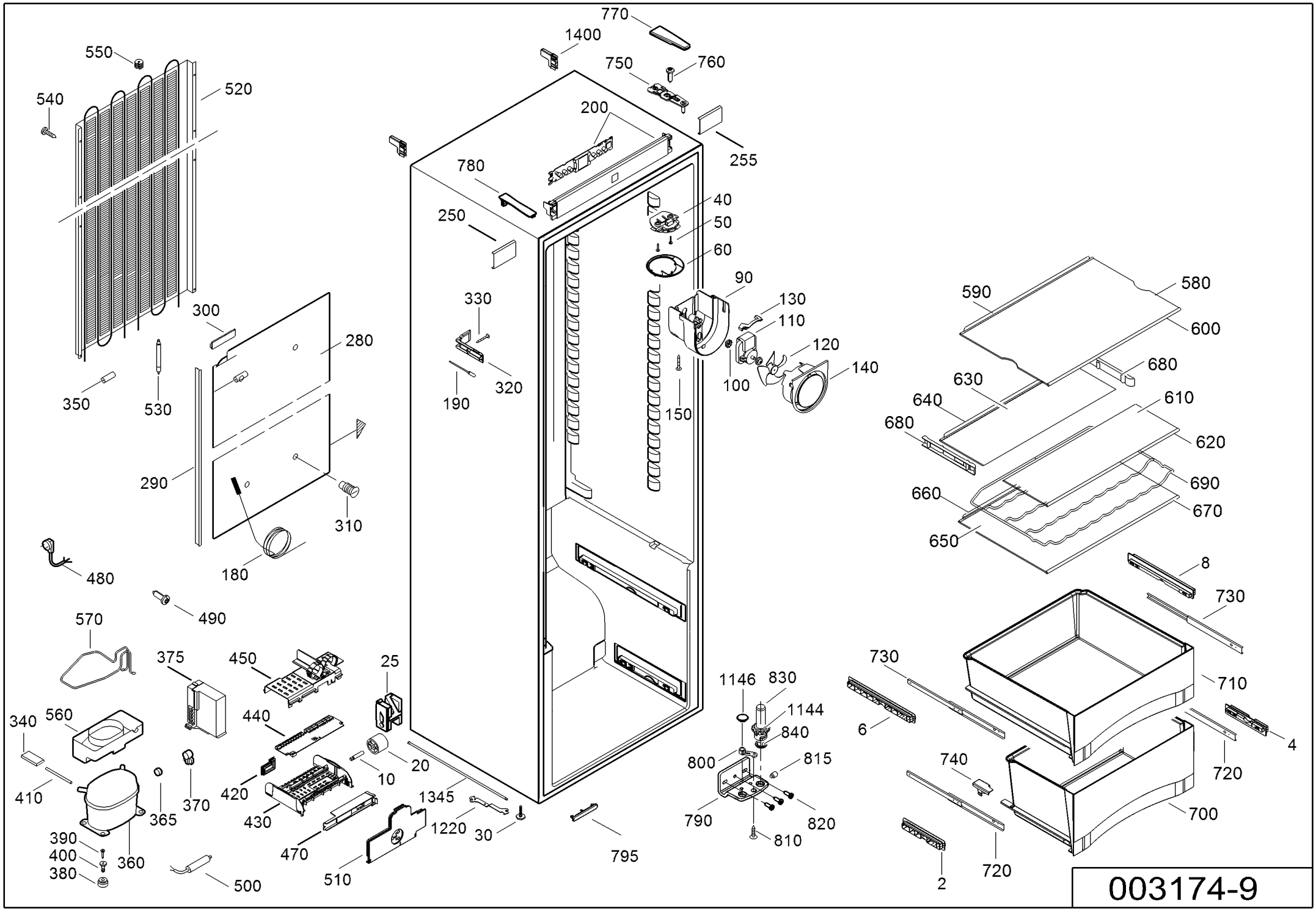
770
1400
550
750
760
520
540
200
255
780
40
250
50
60
90
330
130
590
580
300
110
600
280
120
680
140
630
100
640
610
320
190
150
680
620
290
690
660
670
310
650
180
8
480
730
490
570
730
375
450
25
710
1146
830
340
560
440
1144
840
6
4
800
815
20
10
740
720
410
420
1345
365
370
430
790
820
700
1220
30
390
810
400
360
470
795
720
380
500
510
2

003174-9