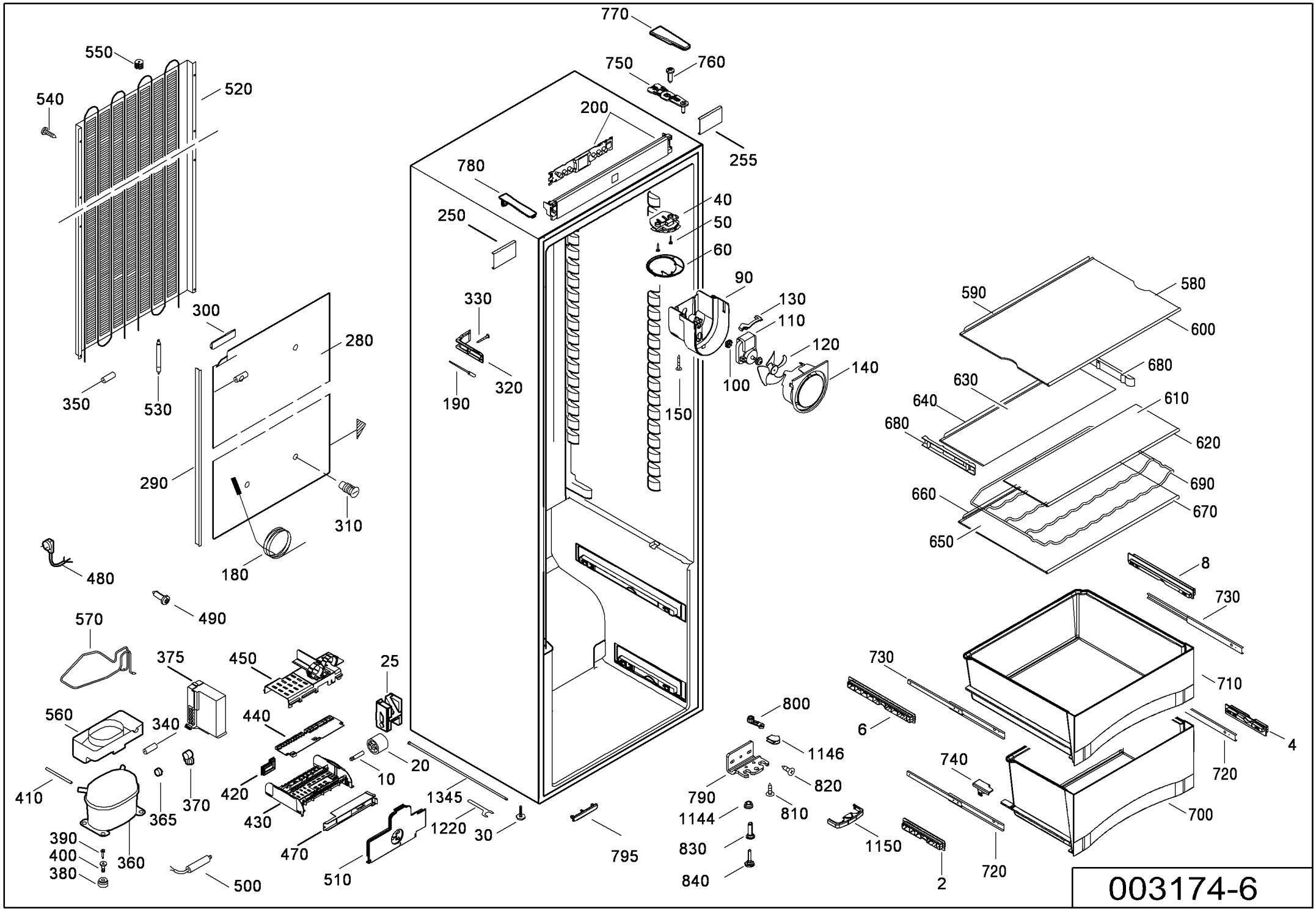
770
550
750
760
520
540
200
255
780
40
250
50
60
90
330
130
590
580
110
300
280
120
600
140
680
100
630
350
530
320
190
150
640
610
680
620
290
690
660
670
310
650
180
8
480
730
490
570
730
710
375
450
25
560
340
440
800
6
1146
4
20
10
740
720
410
420
790
820
365
370
1345
810
1144
700
430
1220
30
390
830
1150
795
400
360
470
720
380
510
840
2
500
003174-6