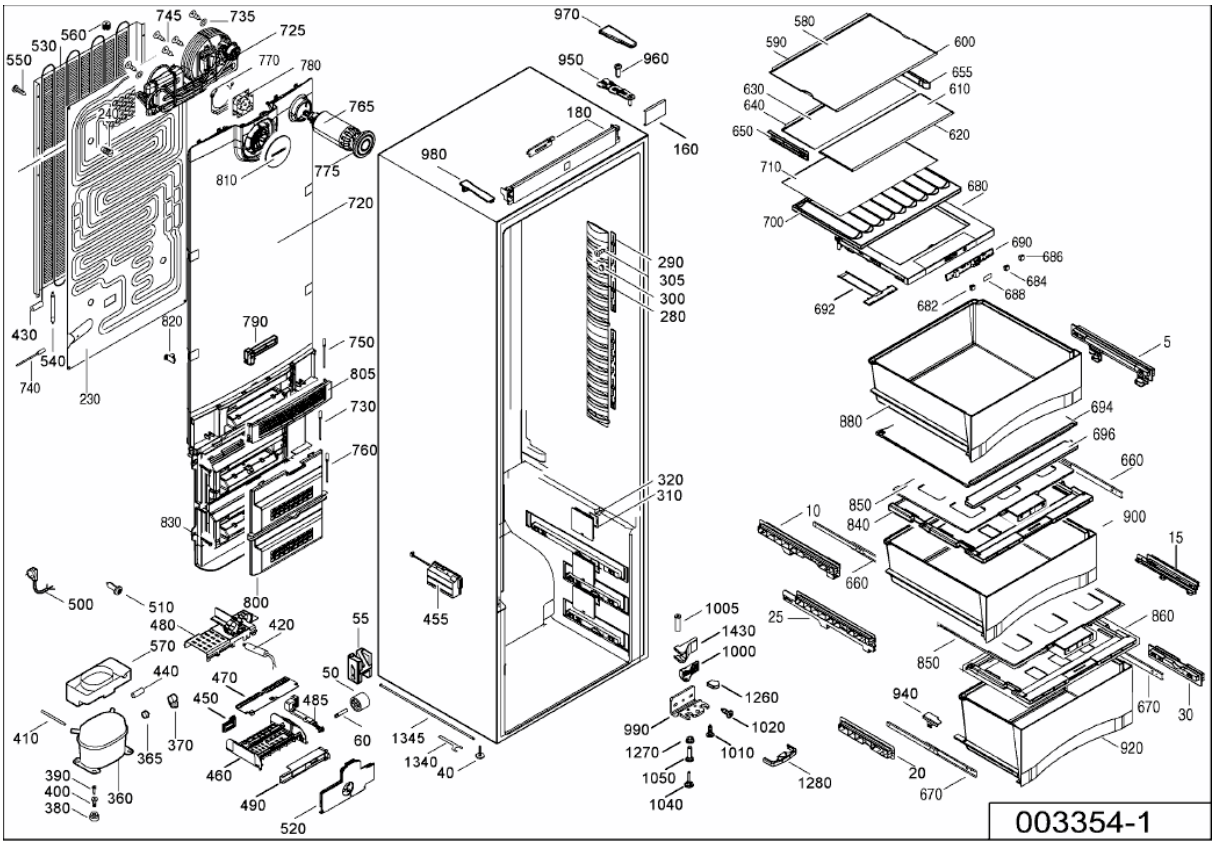

003354-1

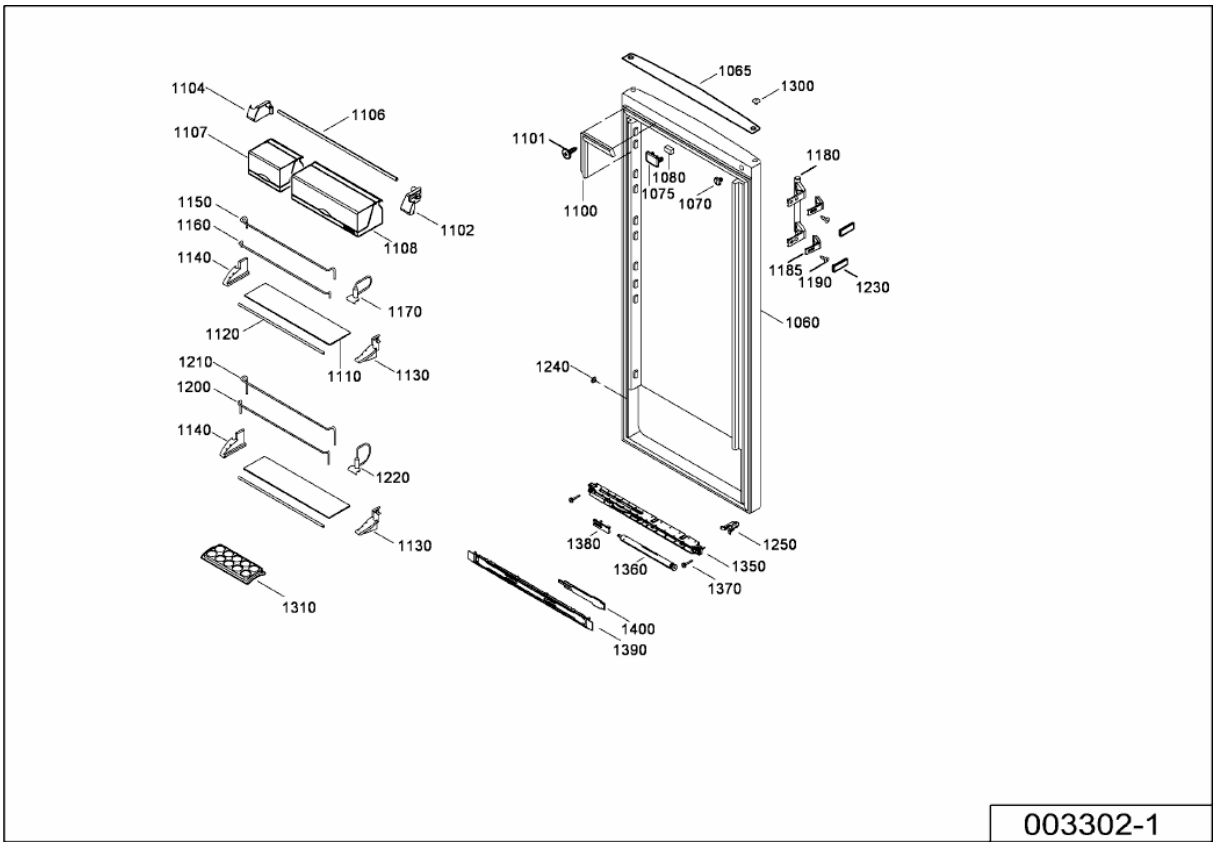

003302-1