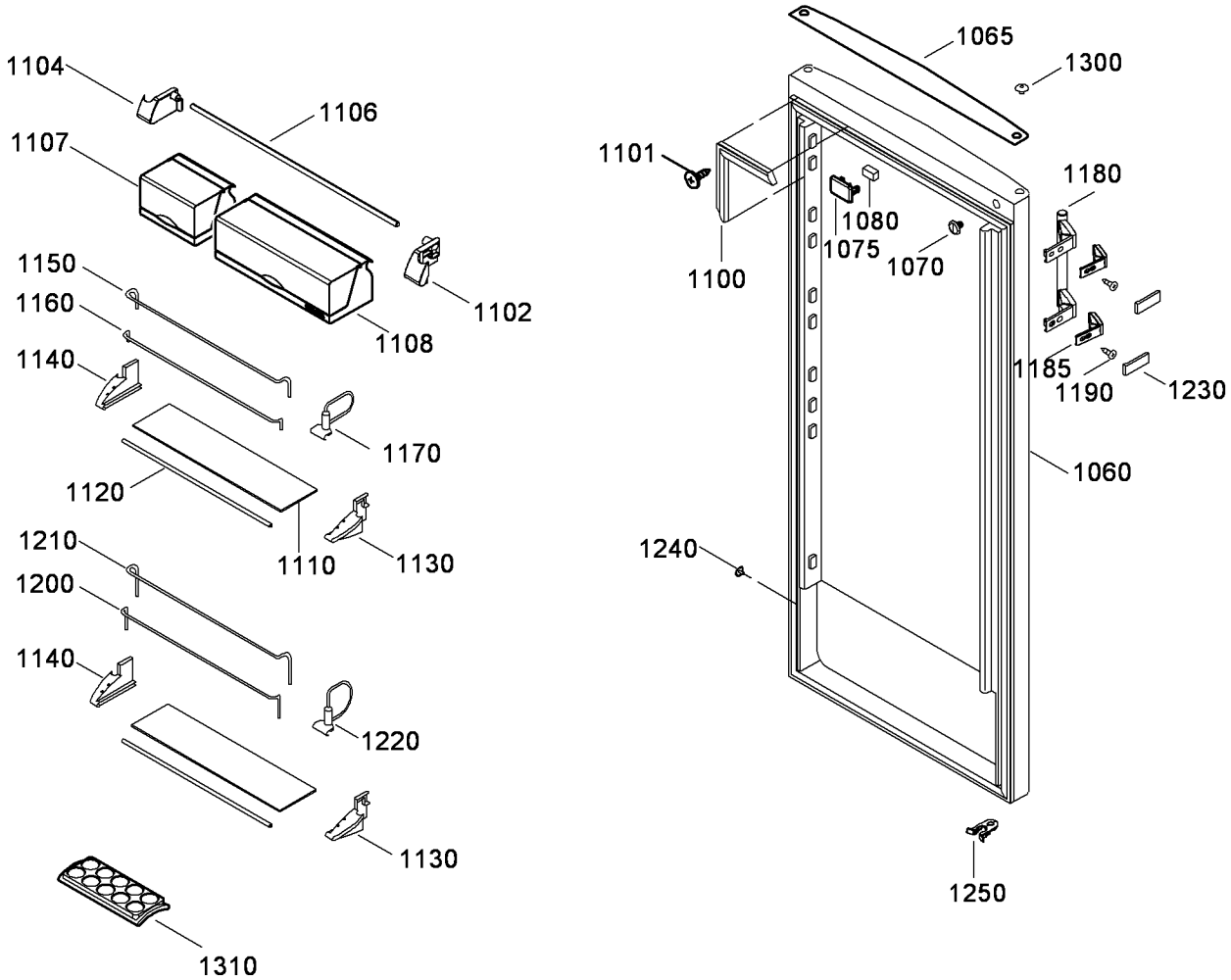
1104
1106
1107
1150
1160
1140
1102
1108
1170
1120
1110
1130
1210
1200
1140
1220
1130
1310
1065
1300
1101
1180
1080
1075
1070
1100
1185
1190
1230
1060
1240
1250

003180-2