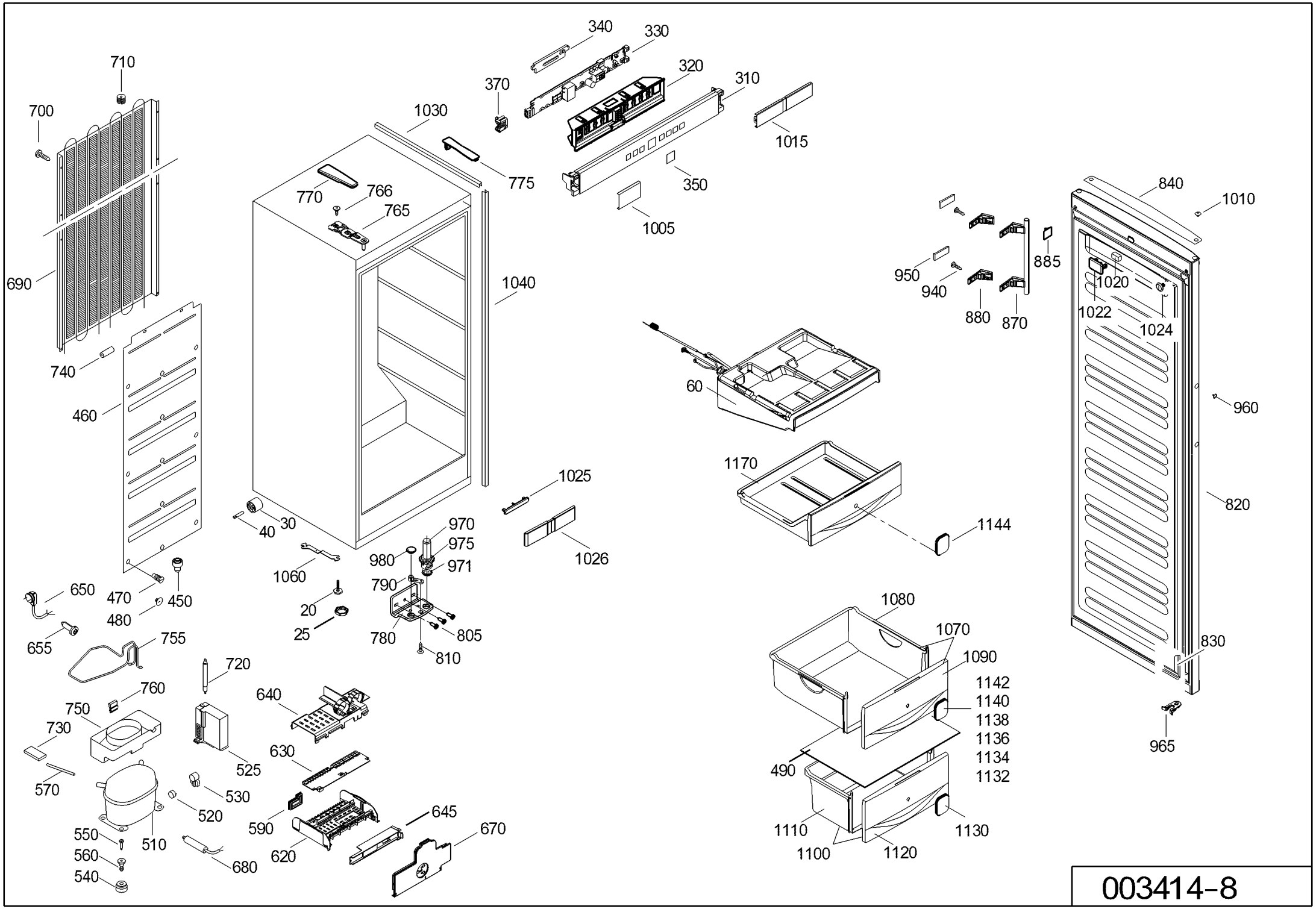
340
330
320
310
710
700
370
1030
1015
775
350
770
766
765
1005
840
1010
690
1040
950
940
885
1020
1022
1024
880
870
740
60
960
460
1170
1025
820
1144
40
30
970
975
980
971
1026
1060
790
650
470
450
20
480
25
780
805
655
755
810
1080
1070
830
720
1090
760
640
1142
750
1140
730
1138
630
525
1136
965
1134
570
530
490
1132
520
645
590
670
550
510
1110
1130
560
620
1100
1120
680
540

003414-8