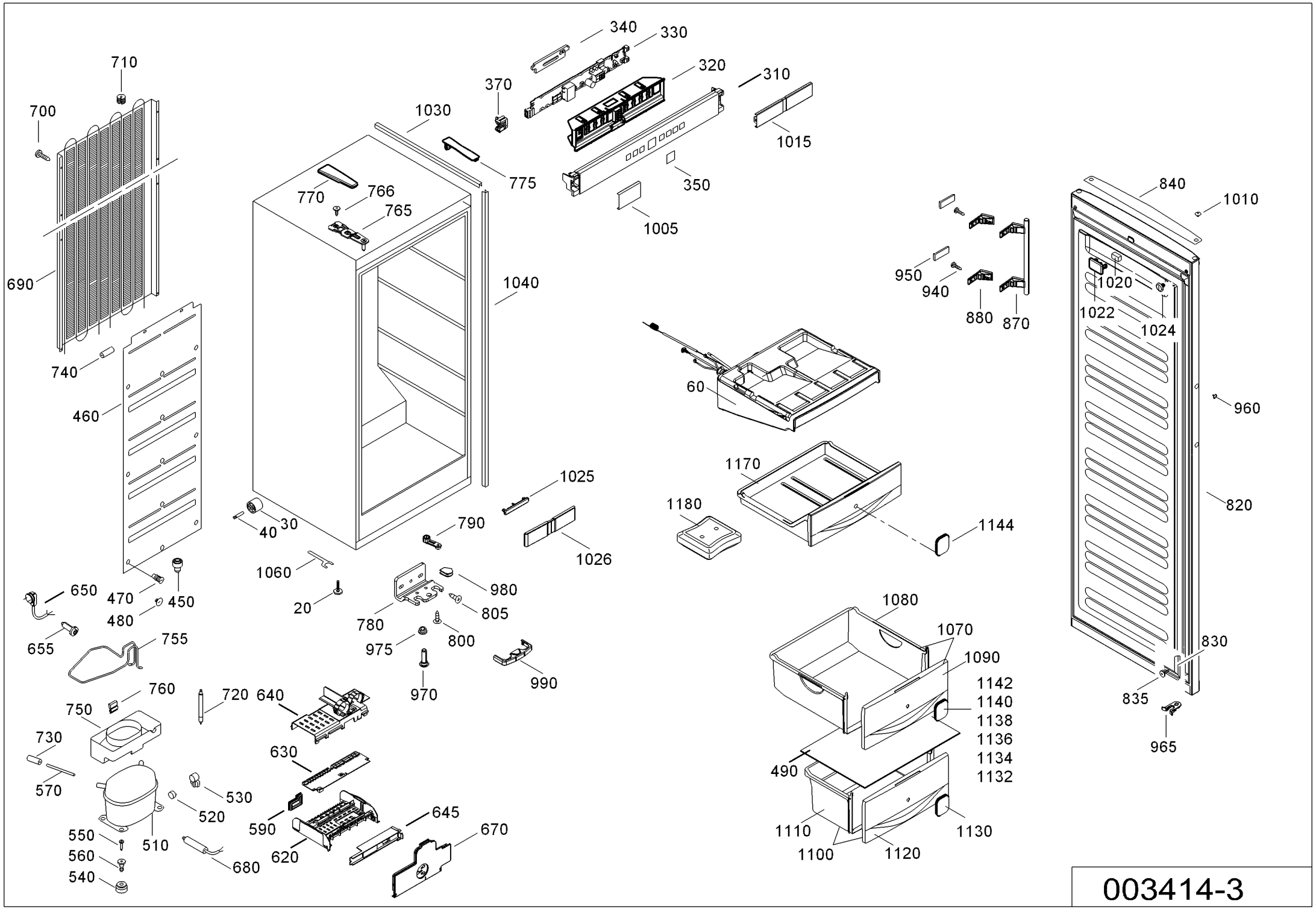
340
330
320
310
710
700
370
1030
1015
775
350
770
766
765
1005
840
1010
950
940
1020
1040
690
880
870
1022
1024
740
60
960
460
1170
1025
1180
820
40
30
790
1144
1026
1060
980
650
470
450
20
805
480
780
1080
655
975
800
1070
755
830
1090
990
970
1142
760
720
640
1140
750
835
1138
730
630
1136
965
1134
570
530
1132
490
520
645
590
670
550
510
1110
1130
560
620
1100
1120
680
540

003414-3