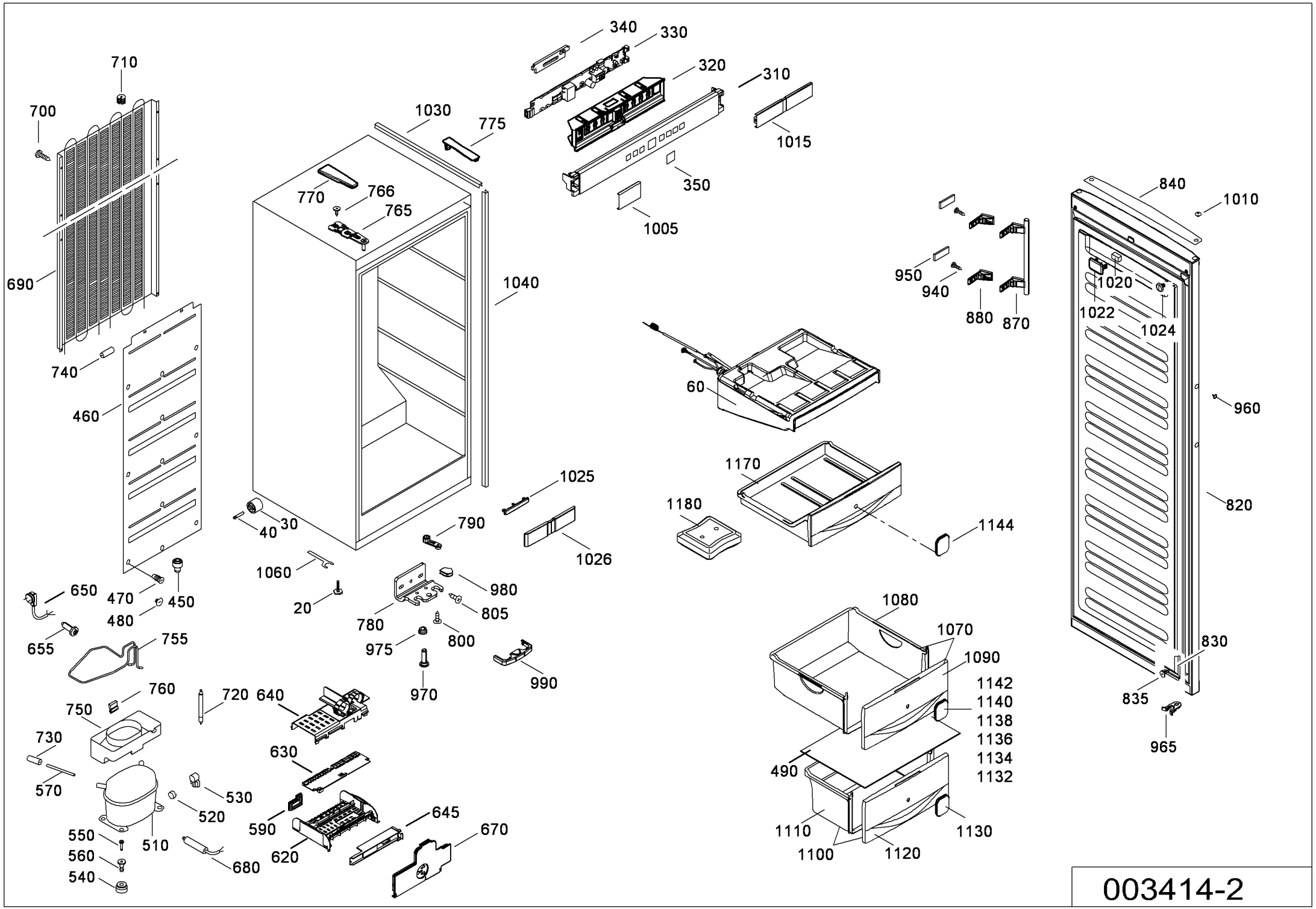
710
700
690
740
460
650
470
450
480
655
755
760
750
730
570
720
640
630
530
520
510
550
560
540
590
620
680
645
670
1030
775
770
766
765
1040
340
330
320
310
1015
350
1005
1025
1026
790
30
40
1060
20
980
805
780
800
975
970
990
950
940
880
870
60
1170
1180
1144
1080
1070
1090
1142
1140
1138
1136
1134
1132
490
1110
1100
1120
1130
840
1010
1020
1022
1024
960
820
830
835
965

003414-2