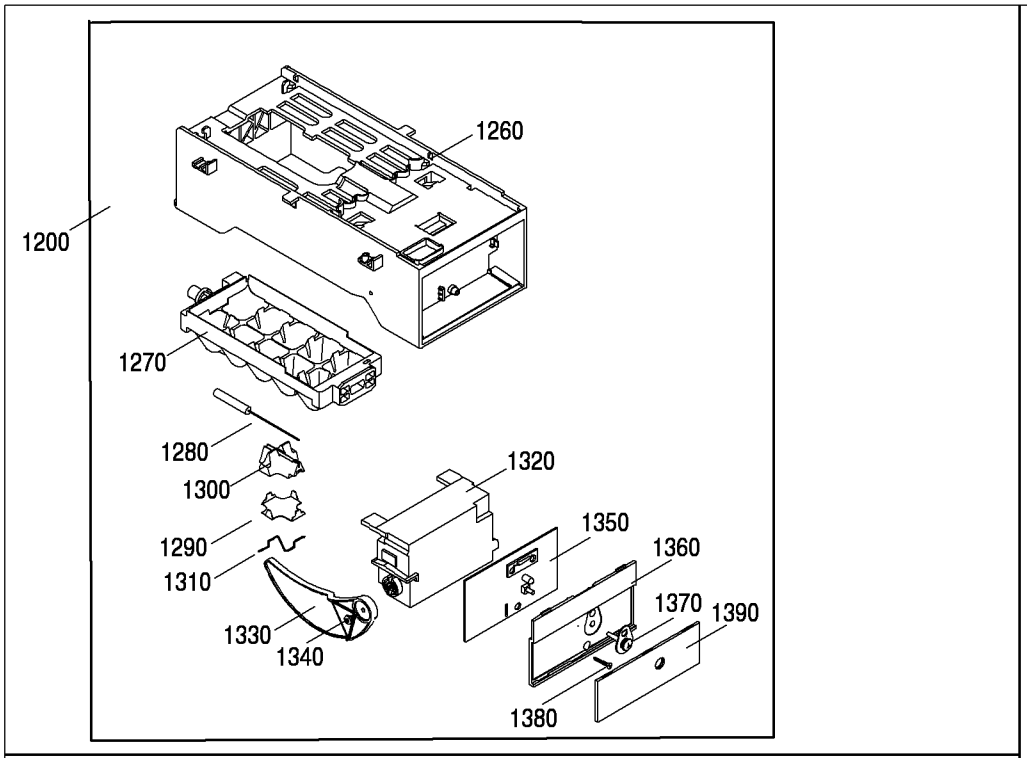
1200
1260
1270
1280
1300
1290
1310
1320
1330
1340
1350
1360
1370
1380
1390

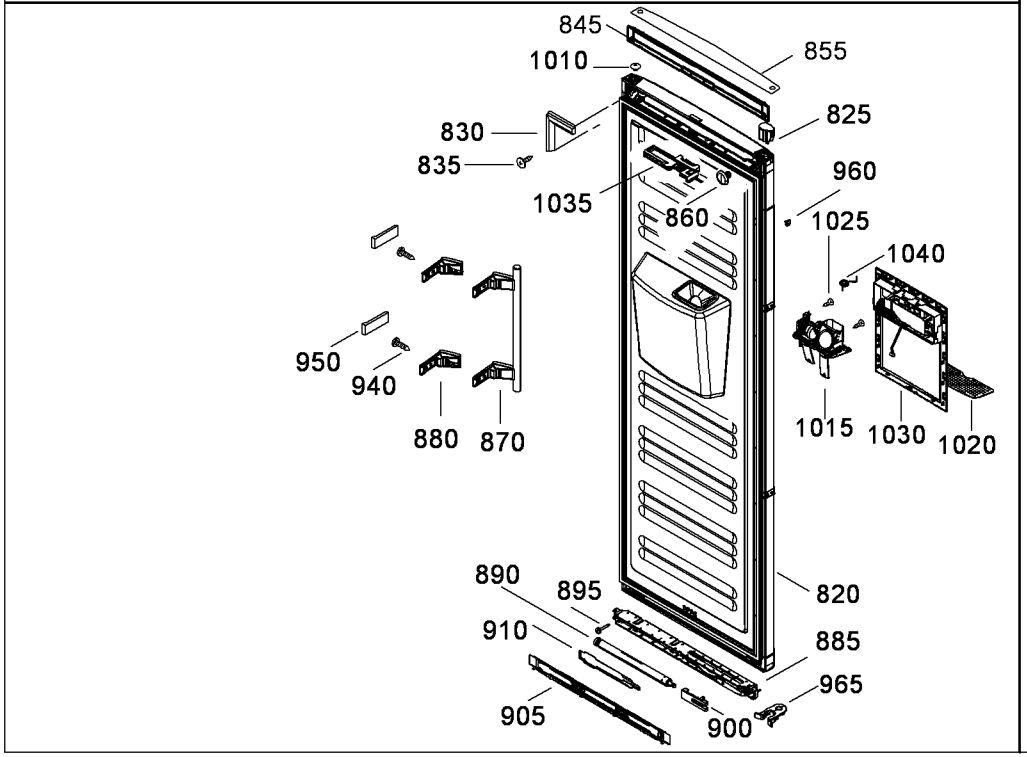
845
1010
855
830
825
835
960
1035
860
1025
1040
950
940
880
870
1015
1030
1020
890
895
820
910
885
965
905
900

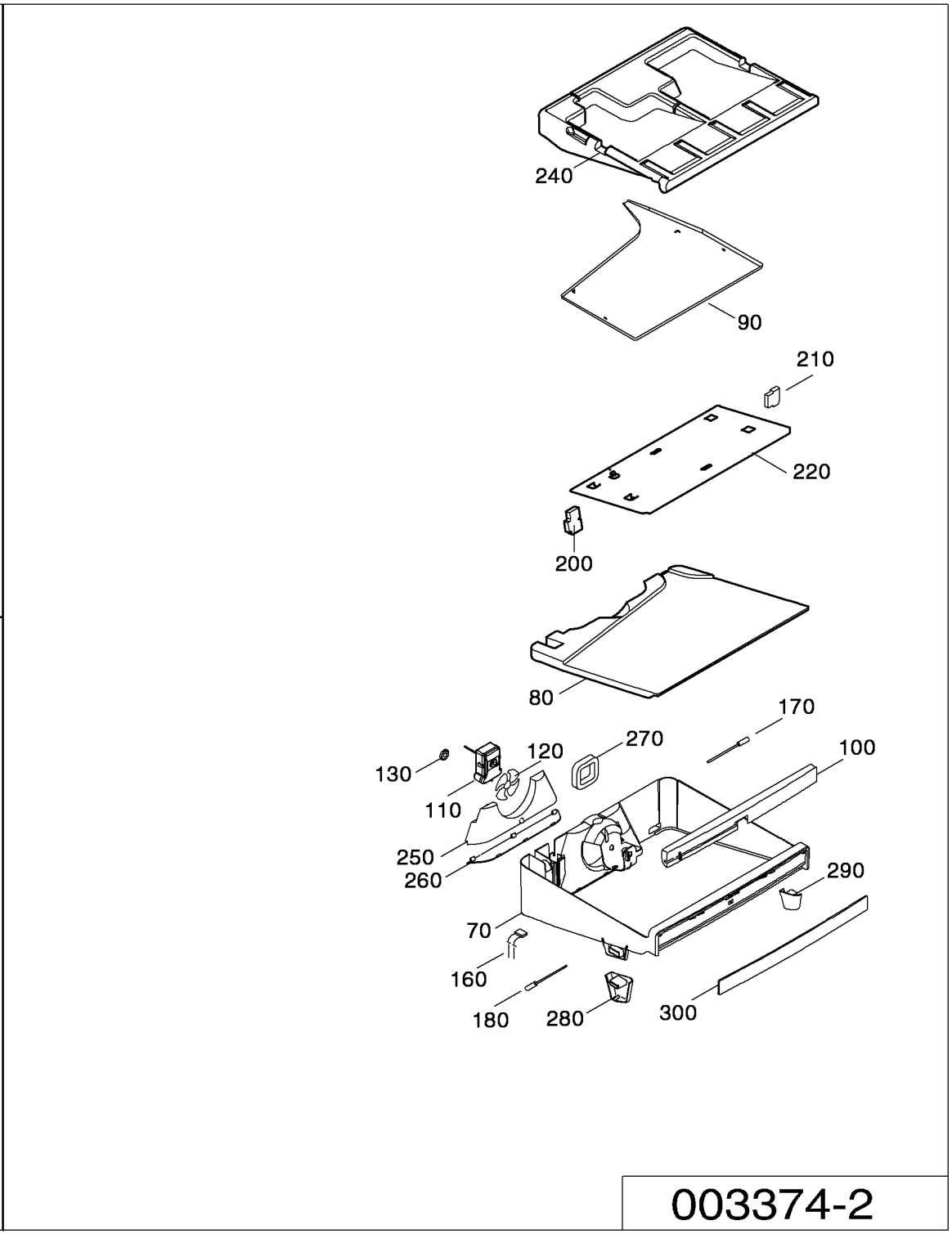
240
90
210
220
200
80
170
270
100
130
120
110
250
260
290
70
160
180
280
300

003374-2