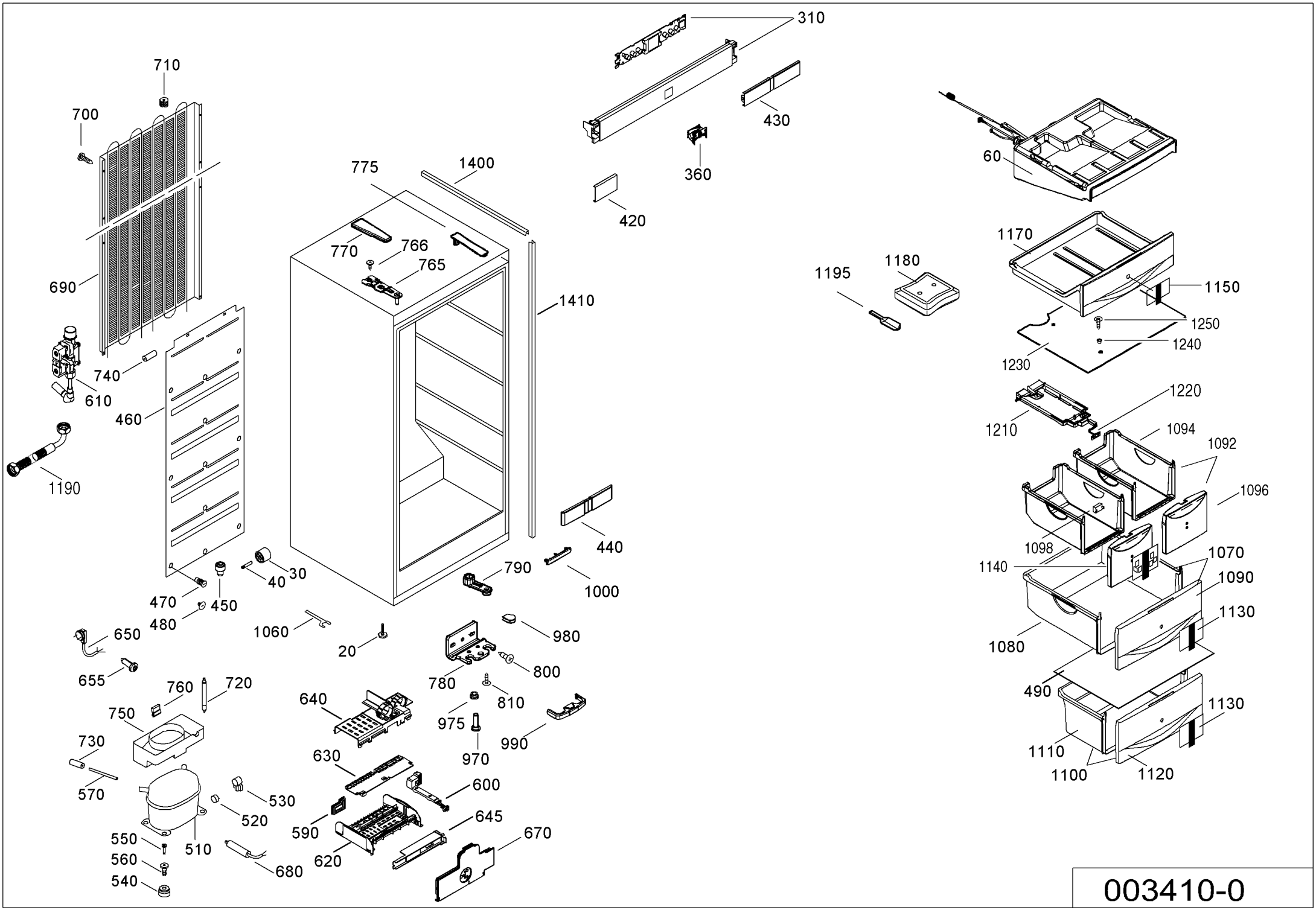
310
710
700
430
360
60
775
1400
420
770
766
765
1170
1180
1195
1150
690
1410
1250
1240
1230
740
610
460
1220
1210
1094
1092
1190
1096
440
1098
1070
1140
790
1090
30
40
1000
470
450
480
1130
650
1060
980
20
1080
655
800
780
760
720
810
640
750
975
990
730
970
630
570
530
600
520
590
645
550
510
670
560
620
680
540
1130
1110
1100
1120

003410-0