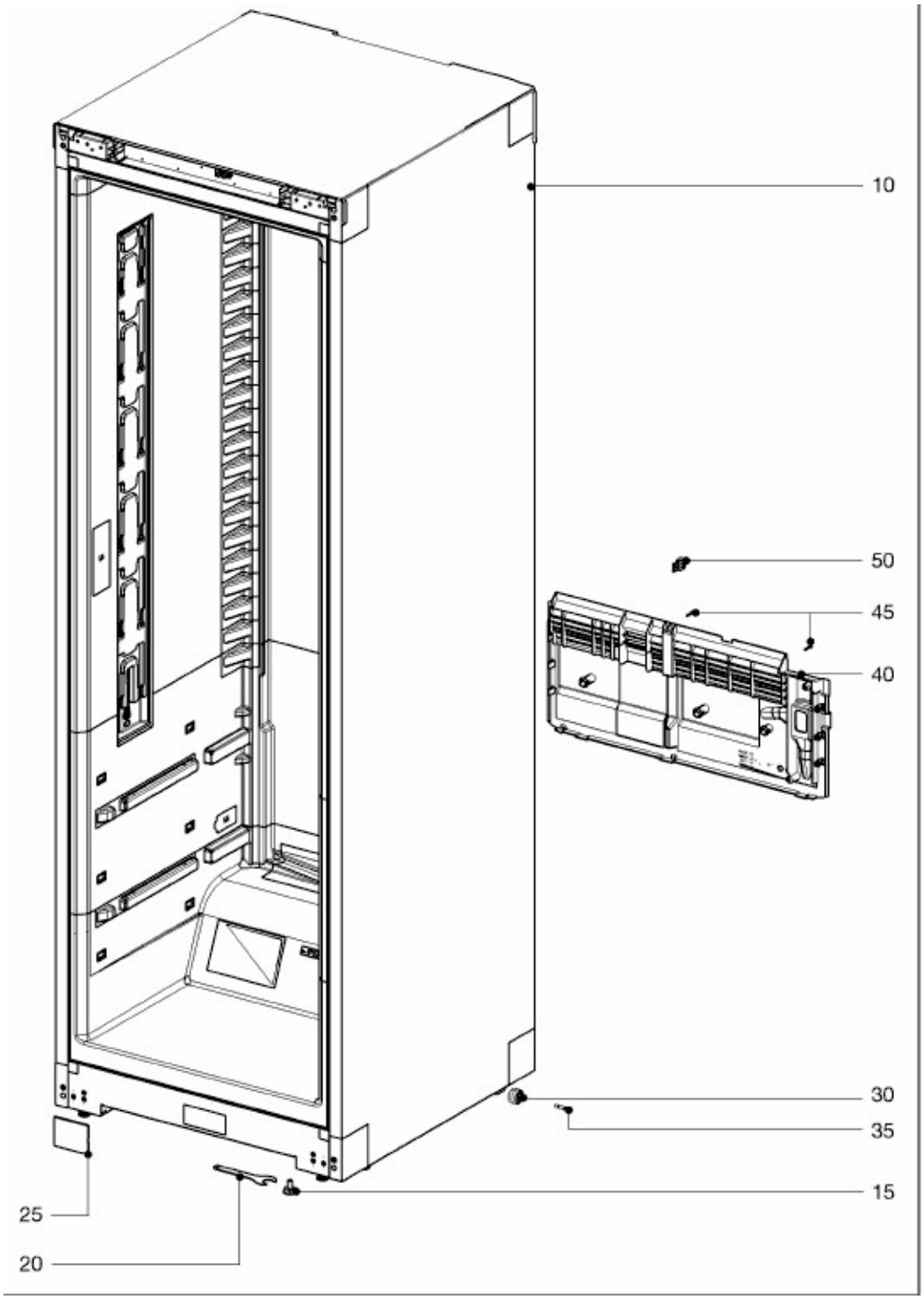
10
50
45
40
30
35
15
25
20

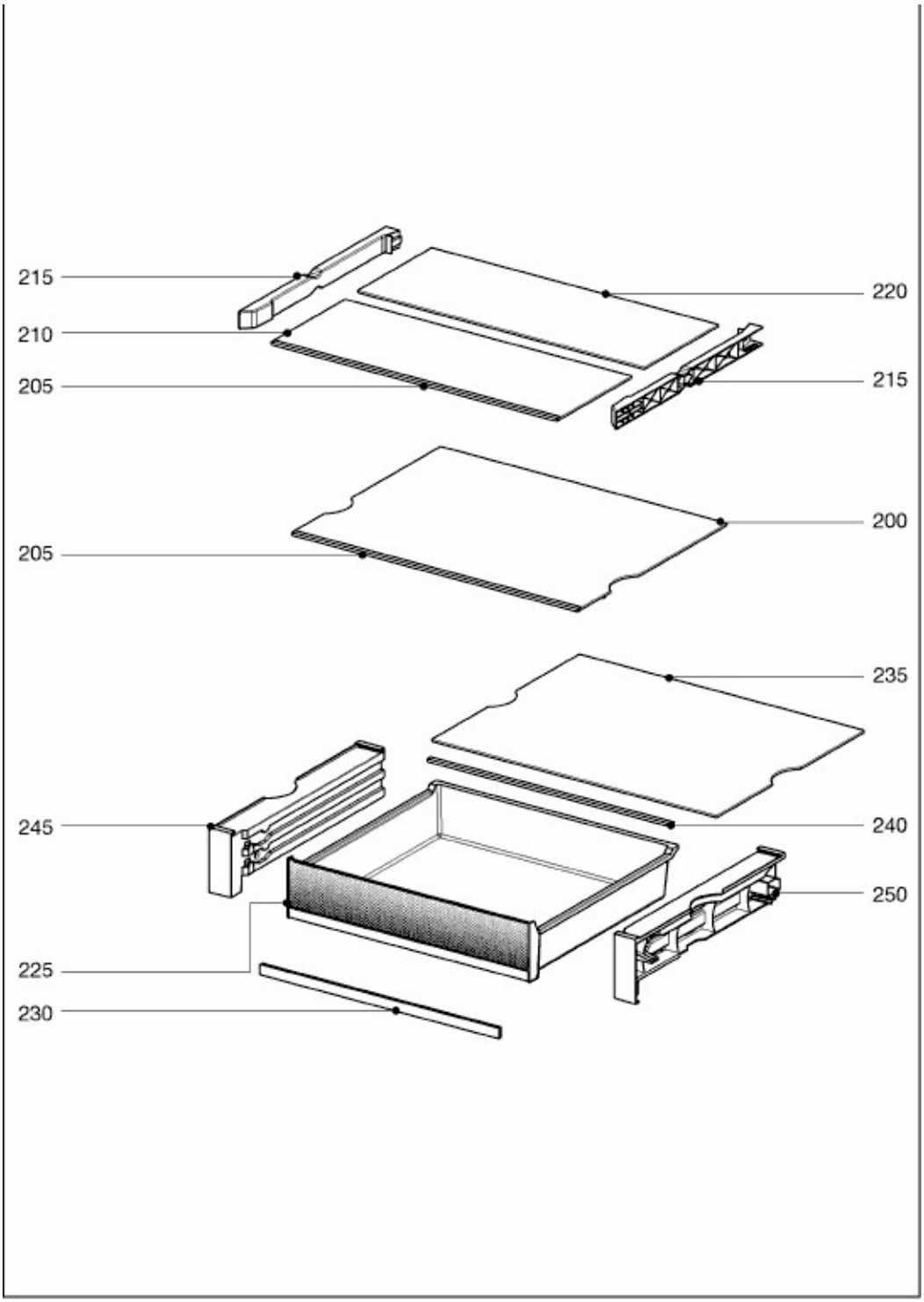
215
210
205
220
215
200
205
235
245
240
250
225
230

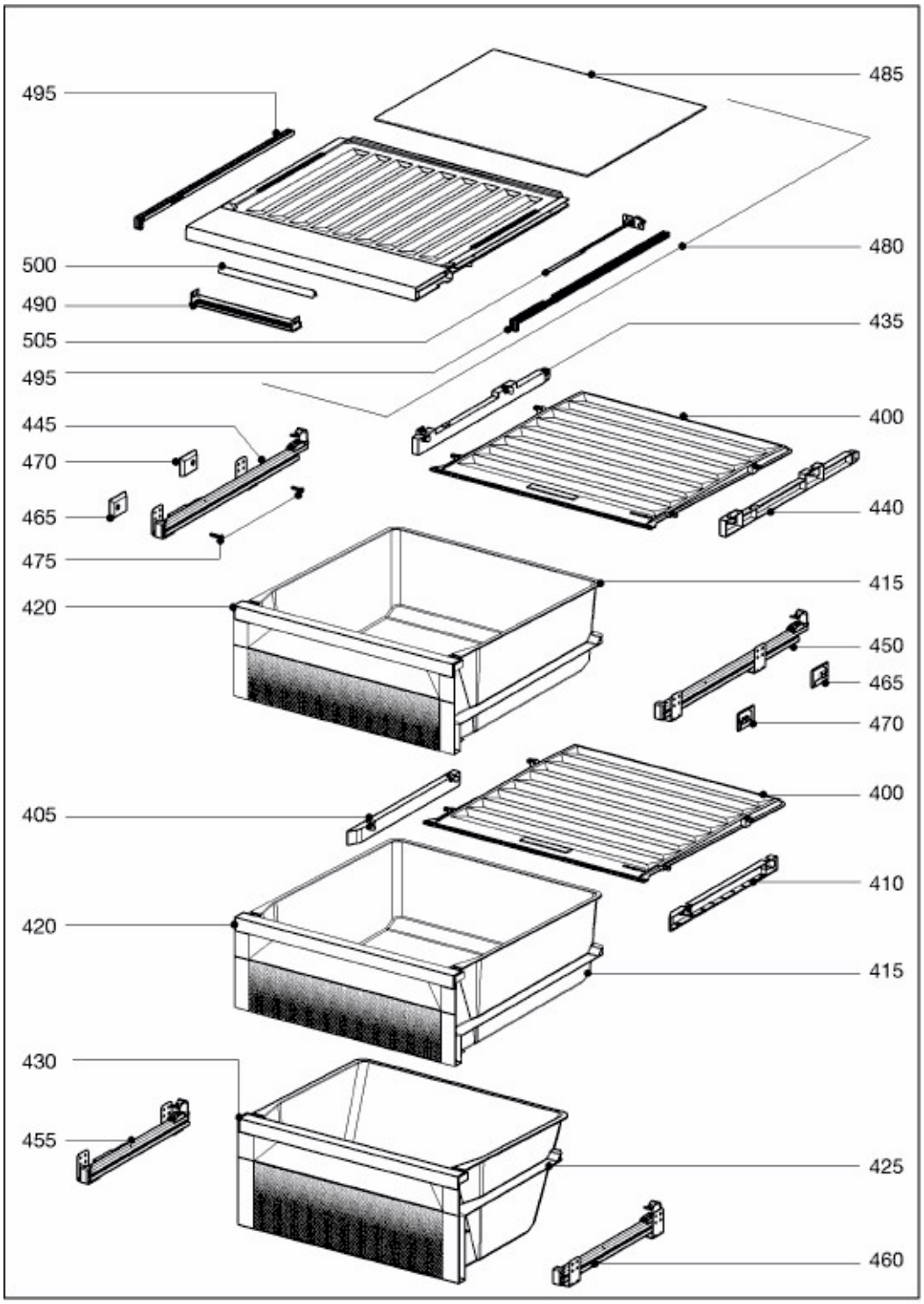
495
485
500
480
490
505
435
495
445
400
470
465
440
475
415
420
450
465
470
400
405
410
420
415
430
455
425
460

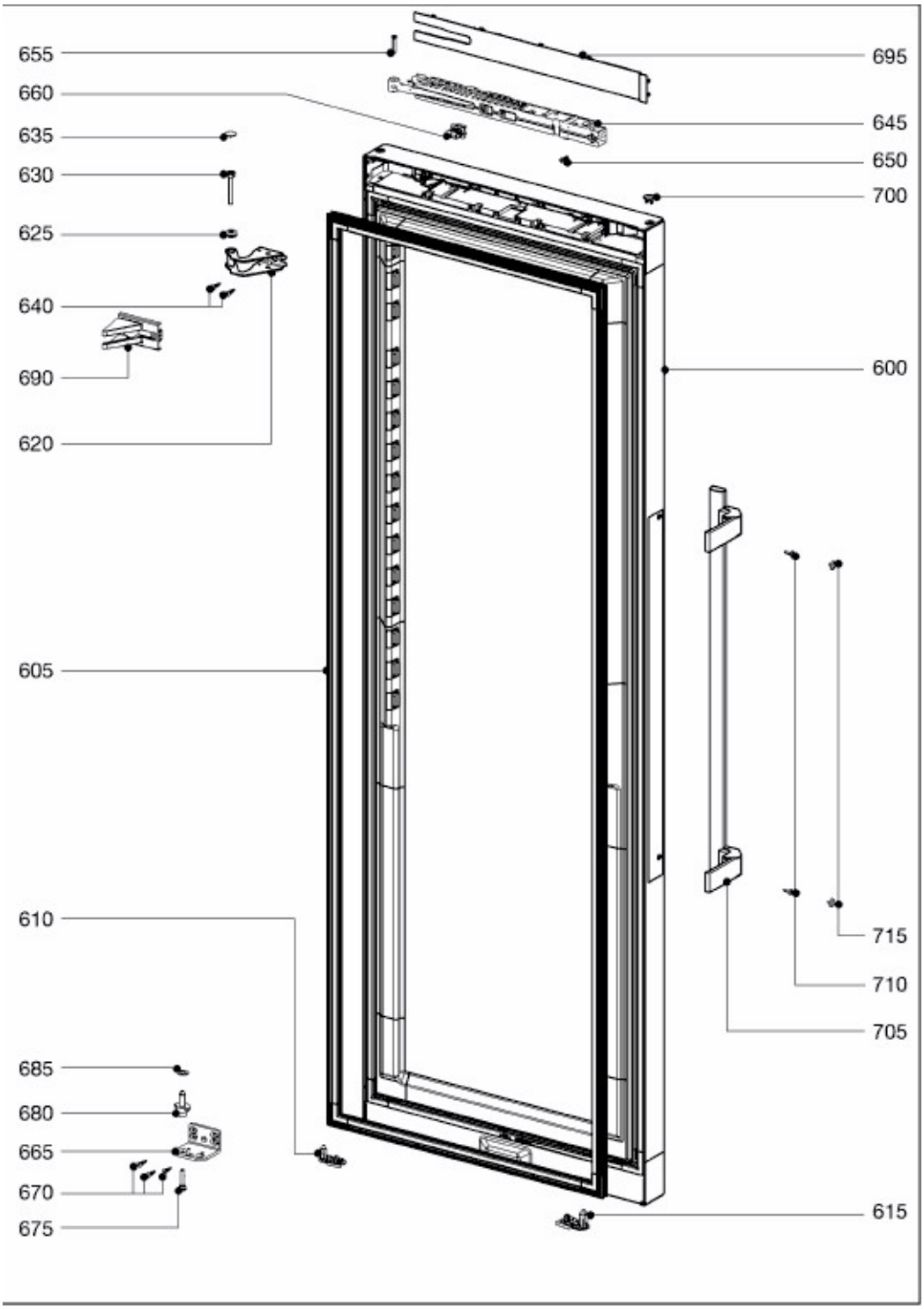
655
660
635
630
625
640
690
620
605
610
685
680
665
670
675
695
645
650
700
600
715
710
705
615

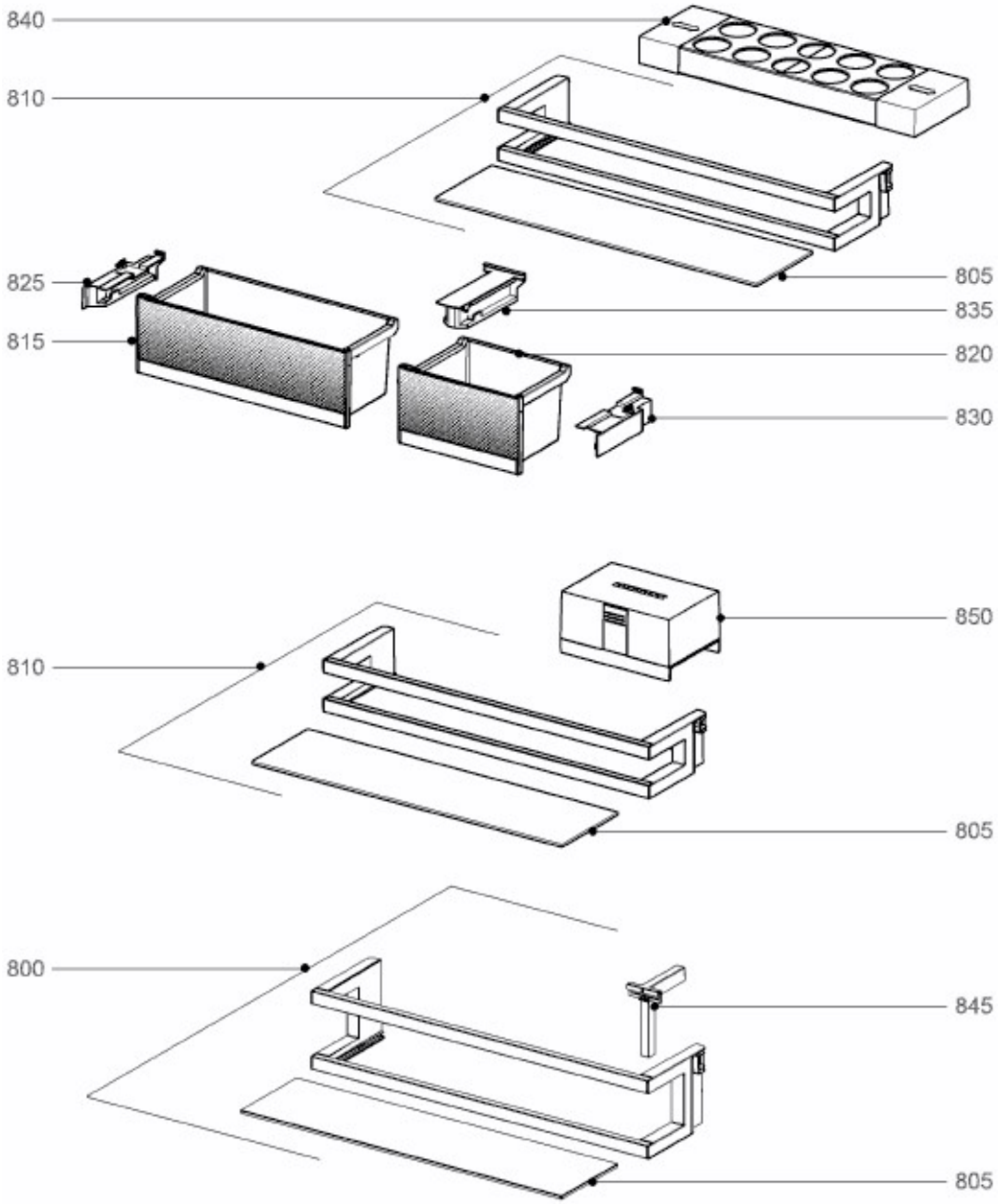
840
810
805
825
835
815
820
830
850
810
805
800
845
805

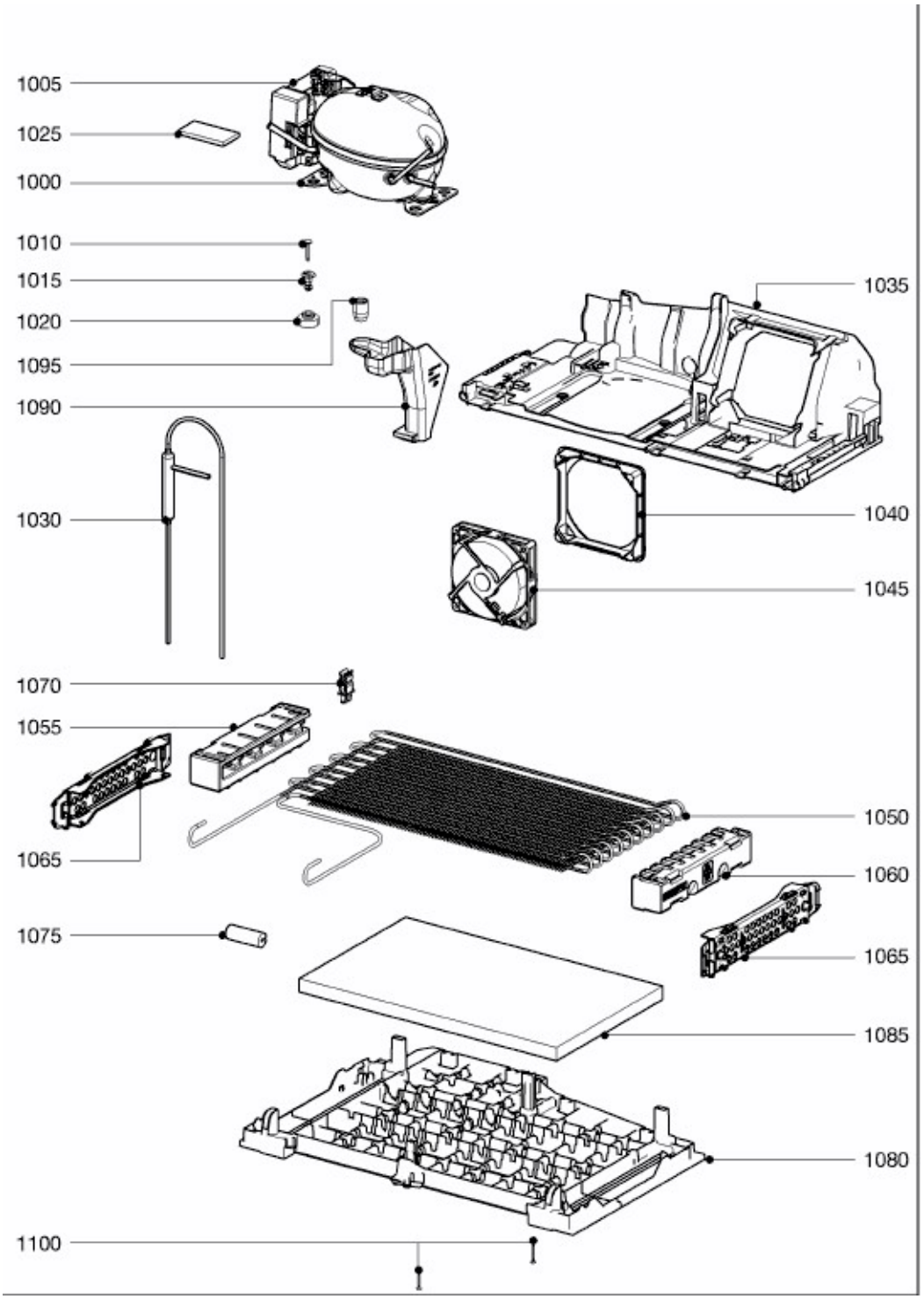
1005
1025
1000
1010
1015
1020
1095
1090
1030
1035
1040
1045
1070
1055
1065
1050
1060
1065
1075
1085
1080
1100

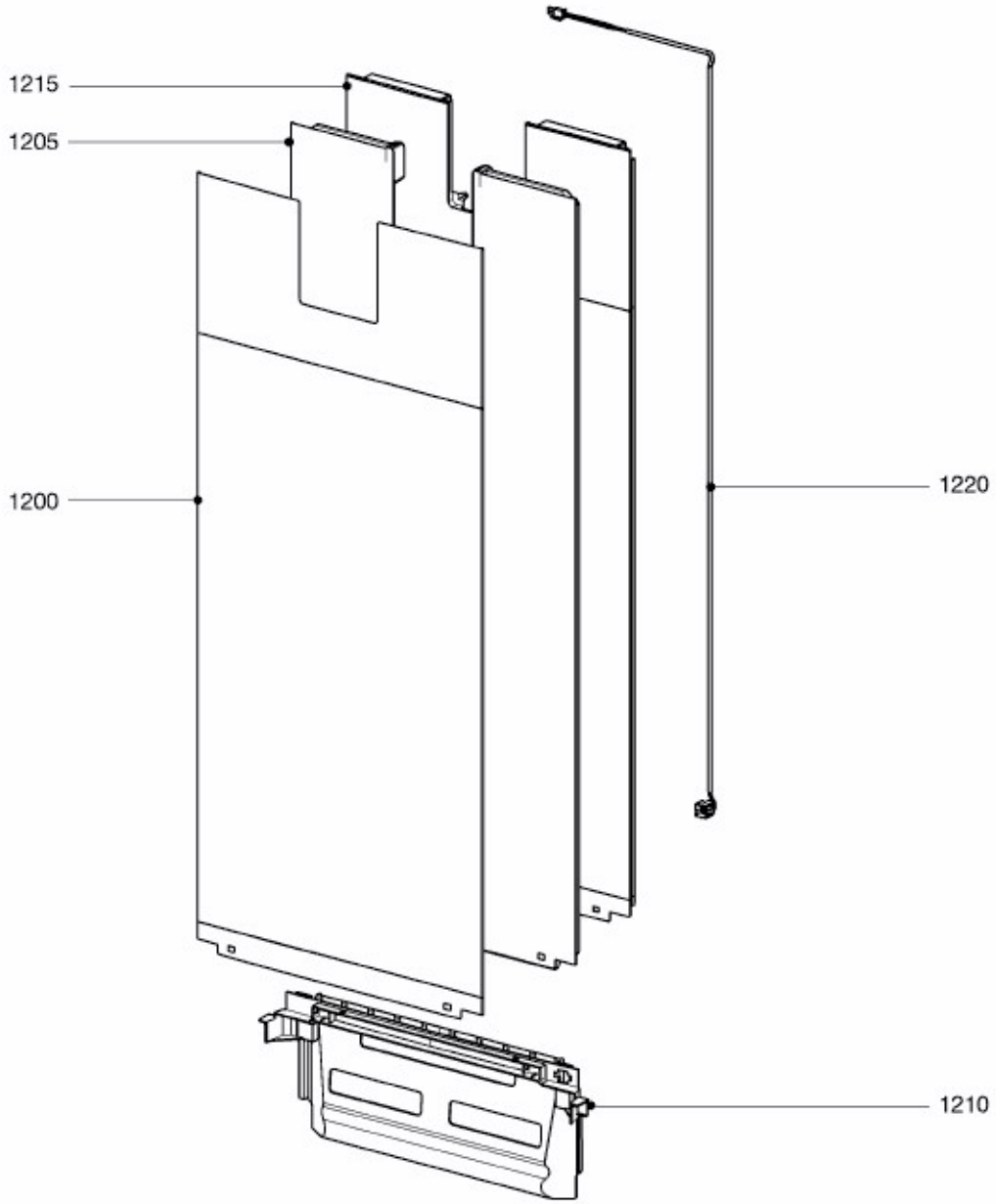
1215
1205
1200
1220
1210

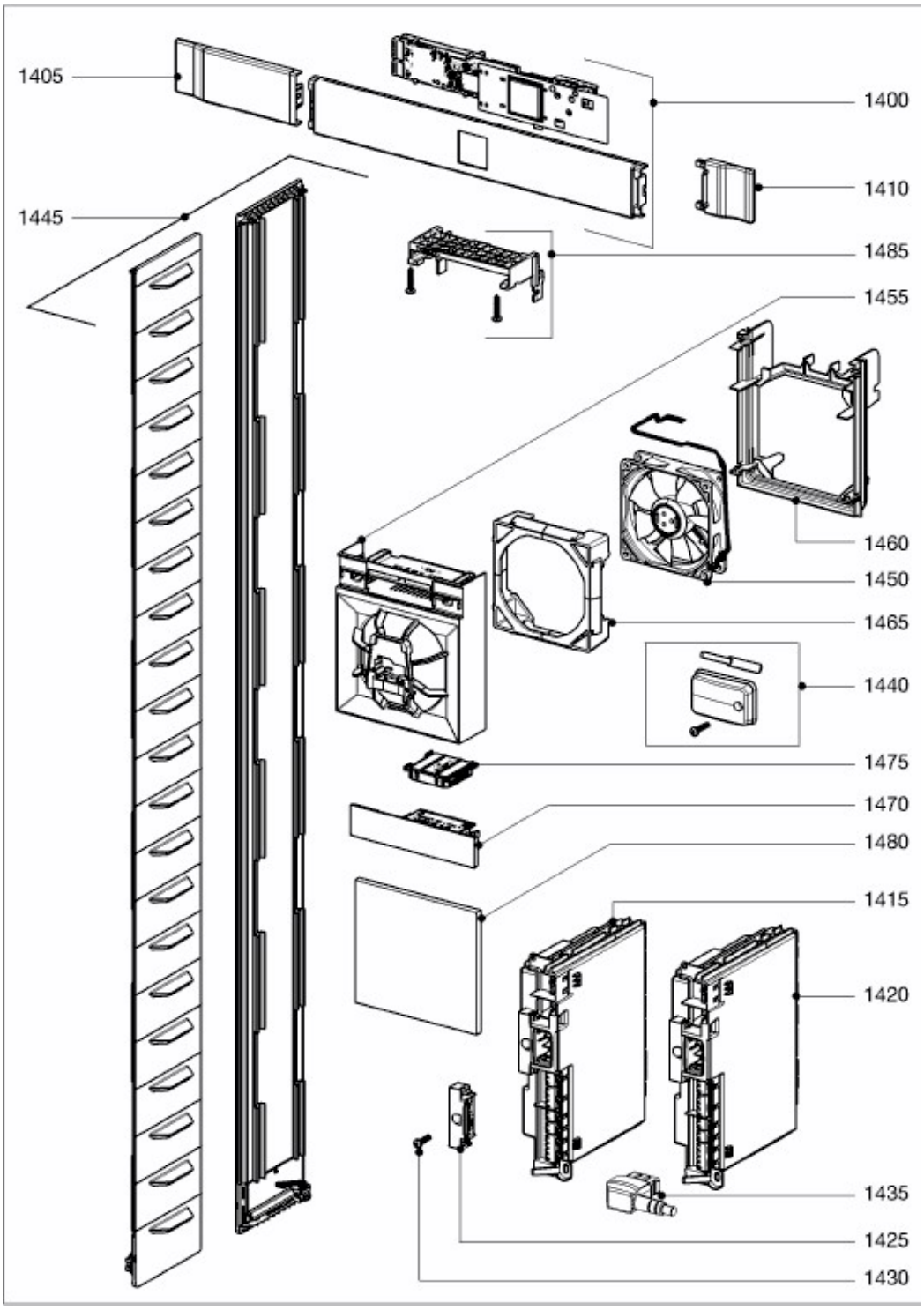
1405
1400
1410
1445
1485
1455
1460
1450
1465
1440
1475
1470
1480
1415
1420
1435
1425
1430