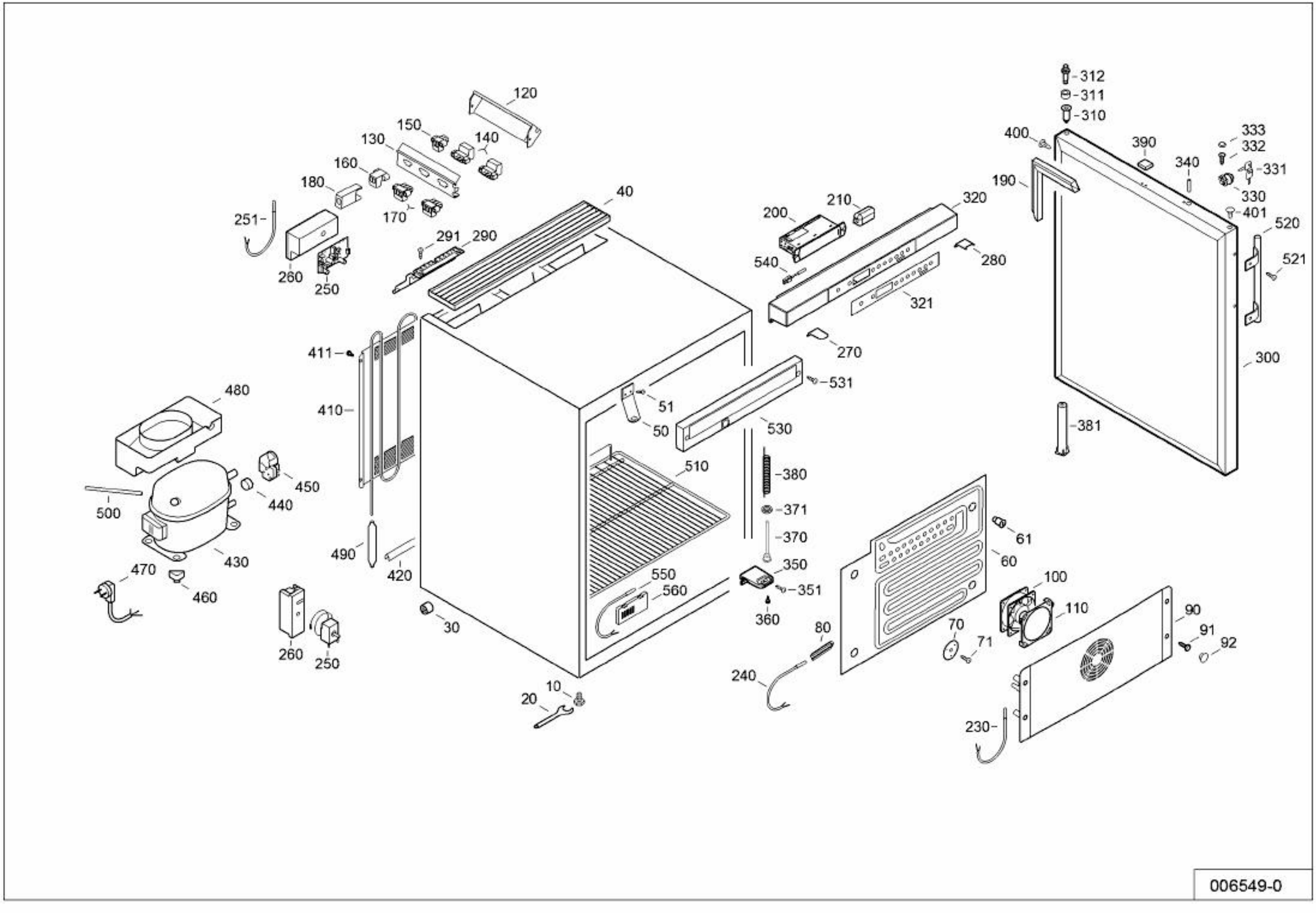
120
150
140
130
160
180
170
251
260
250
291
290
40
411
410
480
450
440
500
430
490
420
470
460
260
250
30
10
20
51
50
510
550
560
200
210
540
320
280
321
270
531
530
380
371
370
350
351
360
80
240
61
60
70
71
100
110
90
91
92
230
312
311
310
400
390
340
333
332
331
330
401
190
520
521
300
381

006549-0