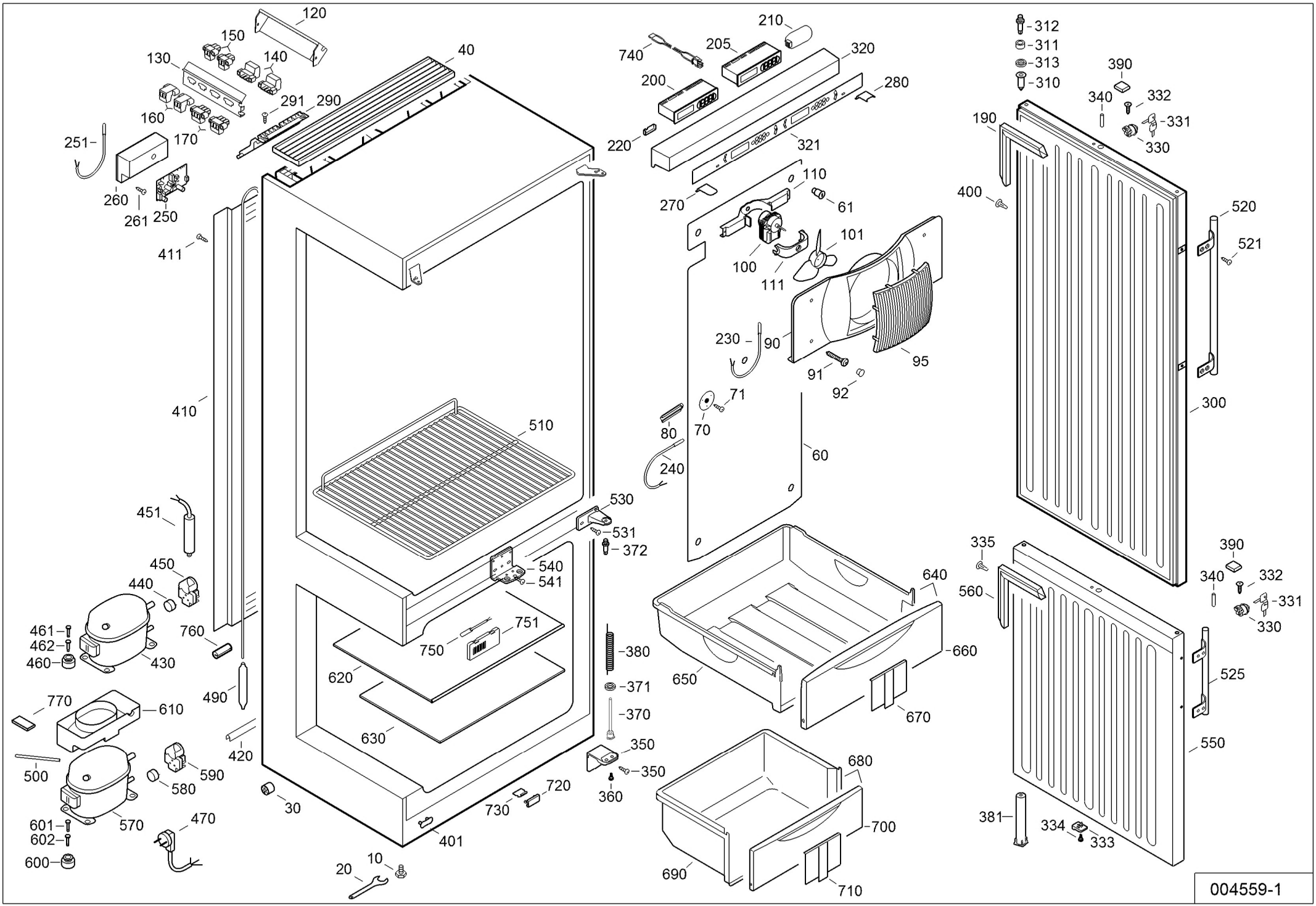
120
150
130
140
40
160
291
290
170
251
260
261
250
411
410
451
450
440
461
462
460
430
760
490
770
610
500
590
580
420
570
601
602
600
470
30
20
10
401
510
620
630
750
751
540
541
530
531
372
380
371
370
350
350
360
730
720
740
205
210
200
320
280
220
321
270
110
61
100
101
111
230
90
91
92
95
71
70
80
240
60
640
650
660
670
680
690
700
710
312
311
313
310
390
340
332
331
330
190
400
520
521
300
335
560
525
550
381
334
333
004559-1