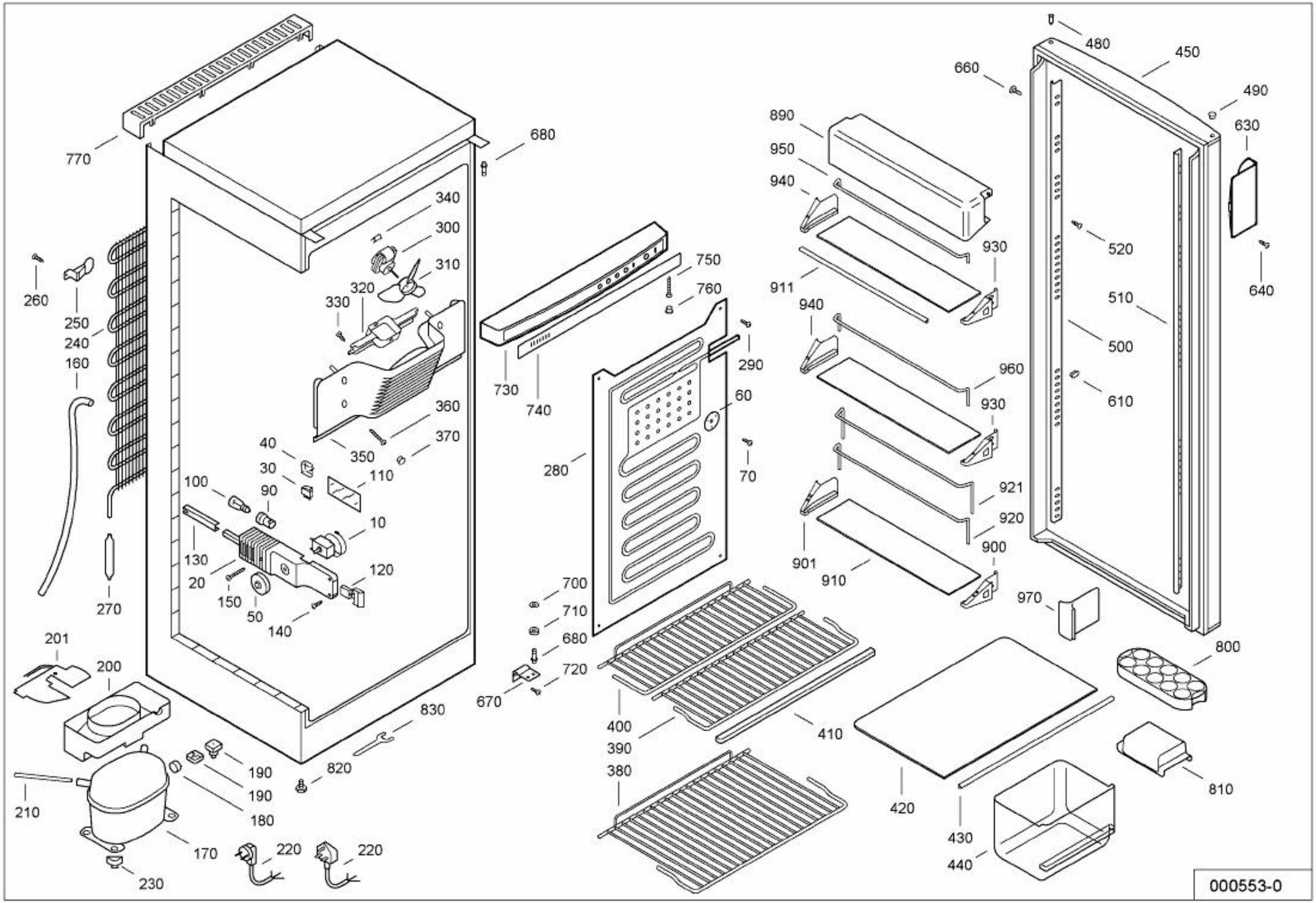
770
680
340
300
310
320
330
260
250
240
160
360
370
350
40
30
110
100
90
10
130
20
150
50
120
140
270
750
760
730
740
290
60
280
70
700
710
680
720
670
830
820
190
190
180
210
170
220
220
230
201
200
400
390
380
410
420
430
440
810
800
970
480
450
660
490
630
640
890
950
940
930
911
520
510
500
940
960
930
610
921
920
900
901
910
000553-0