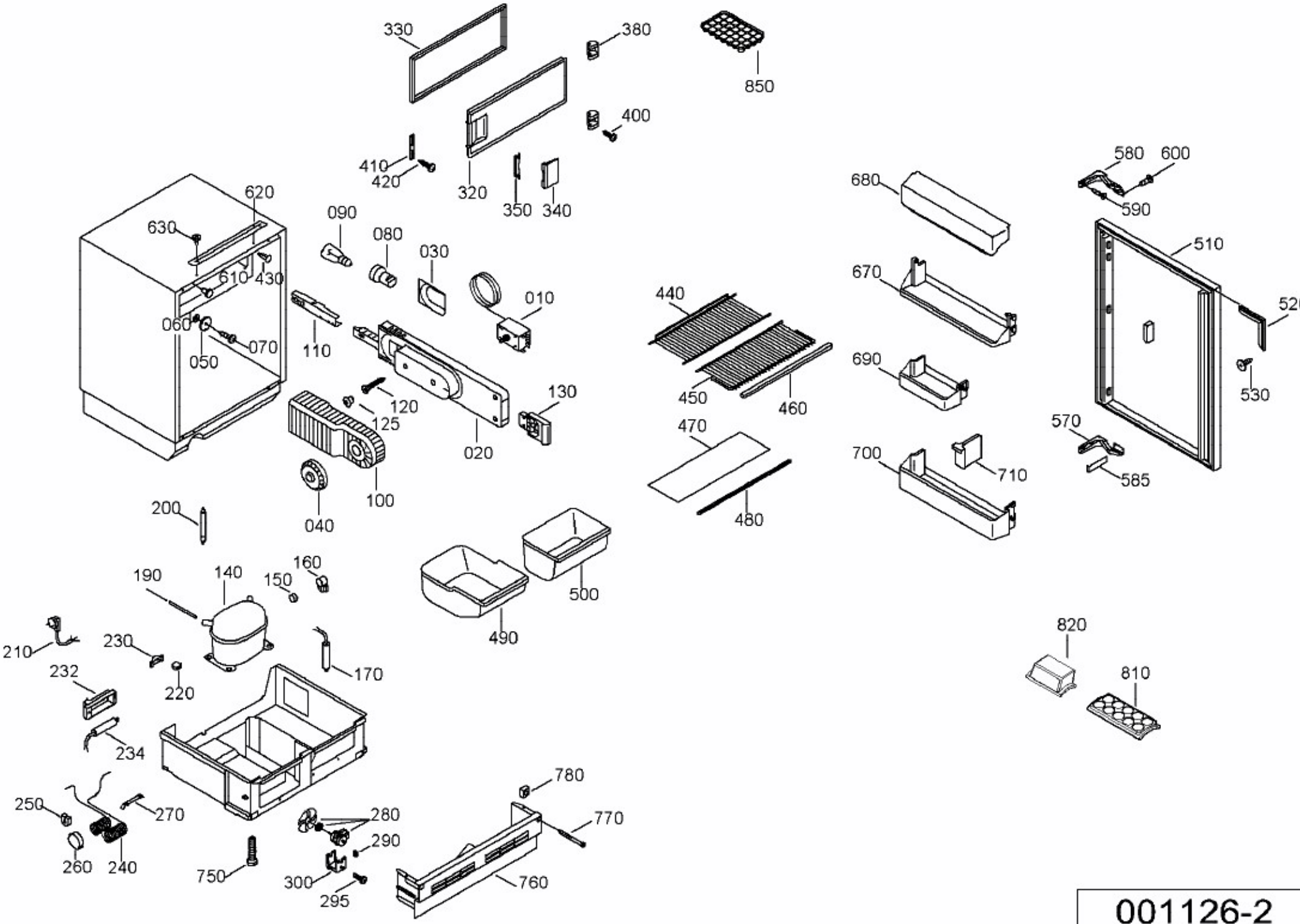
330
380
850
400
410
420
320
350
340
620
630
610
430
090
080
030
010
060
050
070
110
120
125
130
020
100
040
440
450
460
470
480
680
670
690
700
710
580
600
590
510
520
530
570
585
200
190
140
150
160
500
490
210
230
220
232
170
234
820
810
250
270
260
240
750
280
290
300
295
780
770
760

001126-2