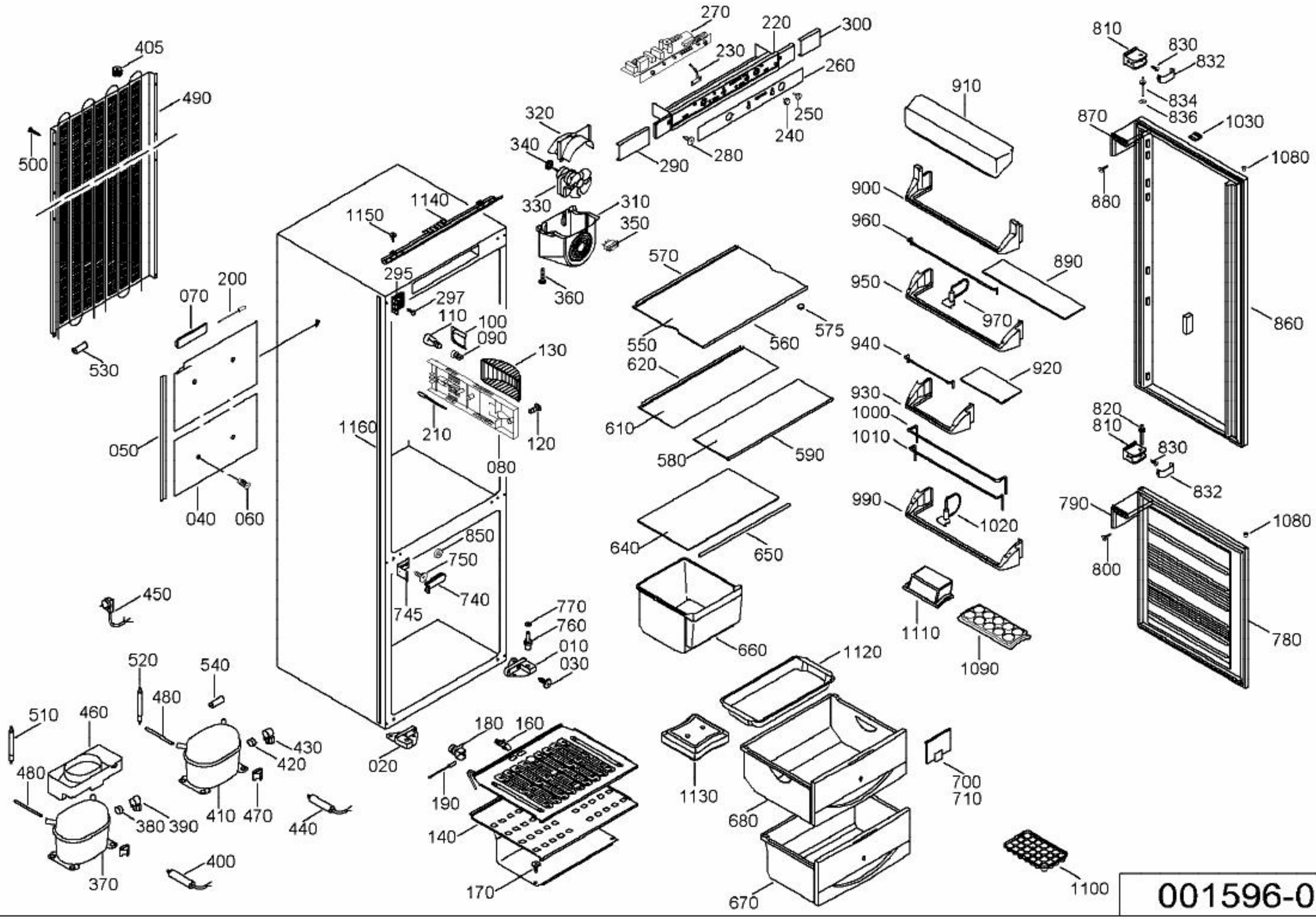
405
490
500
530
070
200
050
040
060
1150
1140
295
297
110
100
090
130
120
210
080
1160
020
850
750
740
745
450
770
760
010
030
520
540
480
510
460
430
420
480
380
390
410
470
440
370
400
180
160
190
140
170
270
220
300
230
260
250
240
280
290
320
340
330
310
350
360
570
575
550
560
620
610
580
590
640
650
660
670
680
690
700
710
910
900
960
890
950
970
940
920
930
1000
1010
990
1020
1110
1090
1120
1130
1100
810
830
832
834
836
870
1030
1080
880
860
820
790
800
780

001596-0