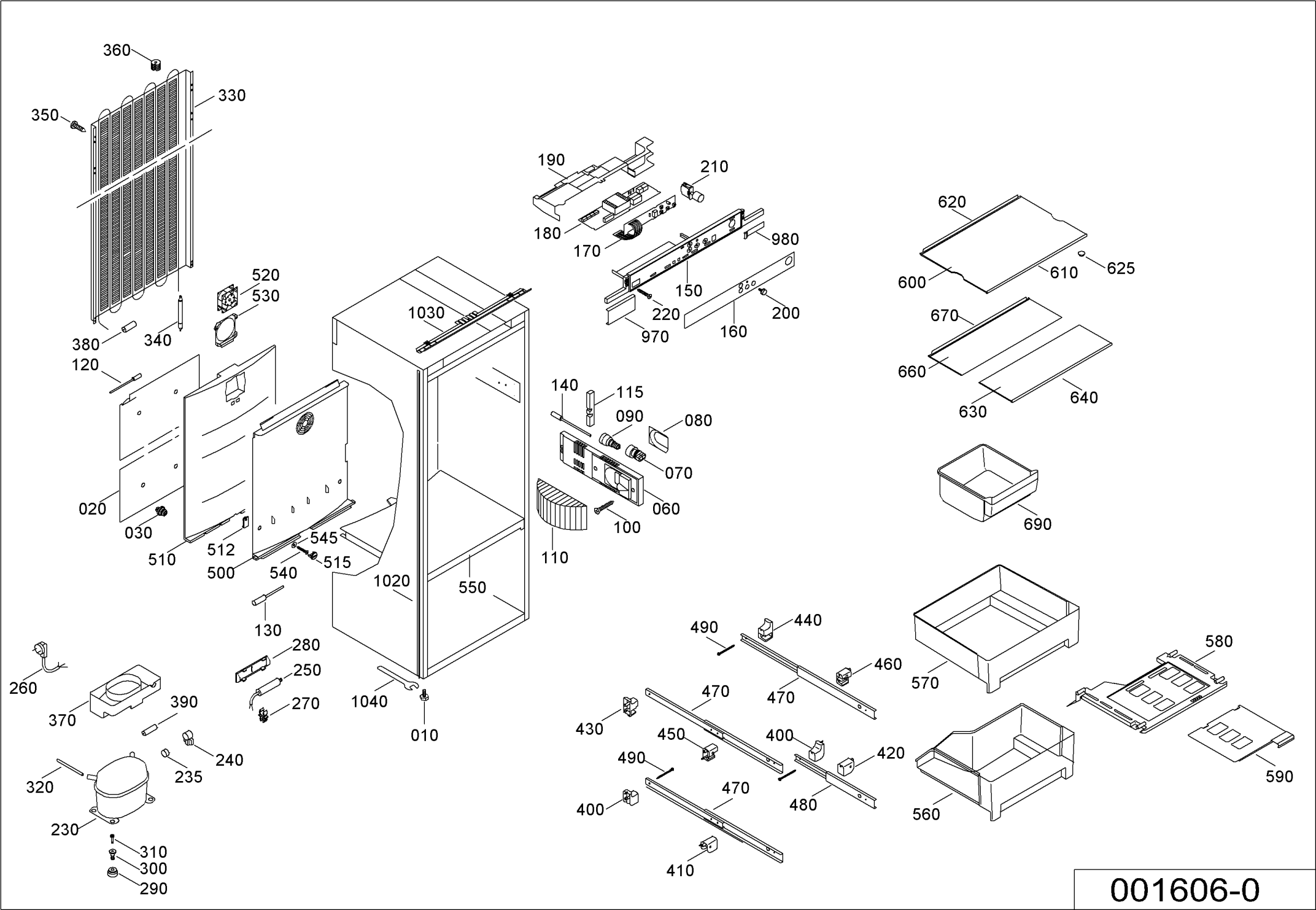
360
330
350
190
210
180
170
980
150
220
200
970
160
620
600
610
625
520
530
1030
380
340
120
670
660
640
630
140
115
090
080
070
060
100
110
020
030
510
512
545
515
500
540
1020
550
690
130
280
250
260
270
1040
010
370
390
240
235
320
230
310
300
290
490
440
460
470
470
430
450
400
420
490
470
400
480
410
570
580
560
590

001606-0