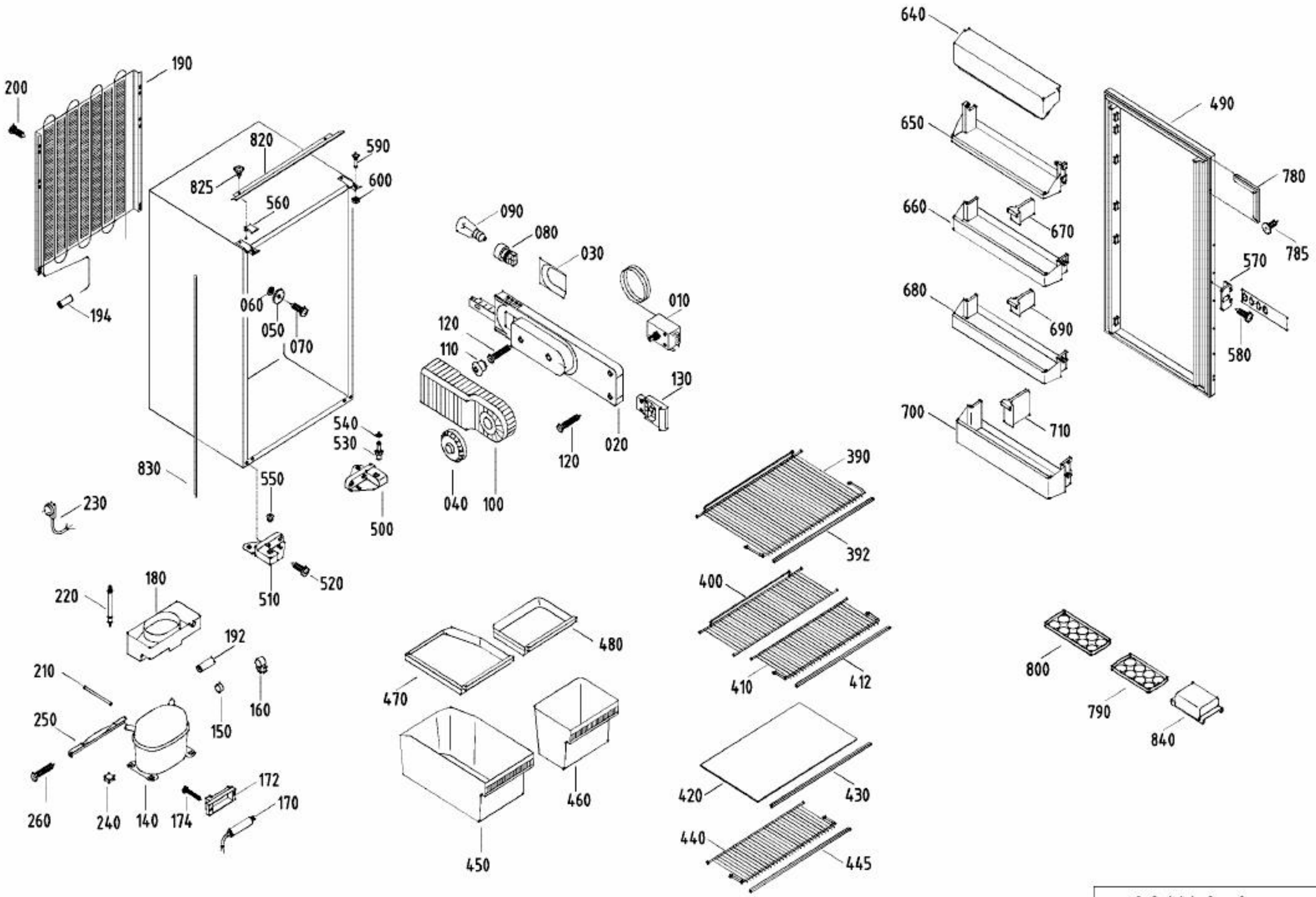
190
200
820
590
825
600
560
090
080
030
060
050
070
010
120
110
130
540
530
020
120
040
100
830
550
500
230
520
510
180
220
192
210
160
150
250
172
170
260
240
140
174
470
480
460
450
390
392
400
410
412
420
430
440
445
640
650
490
780
660
670
785
570
680
690
580
700
710
800
790
840

001140-0