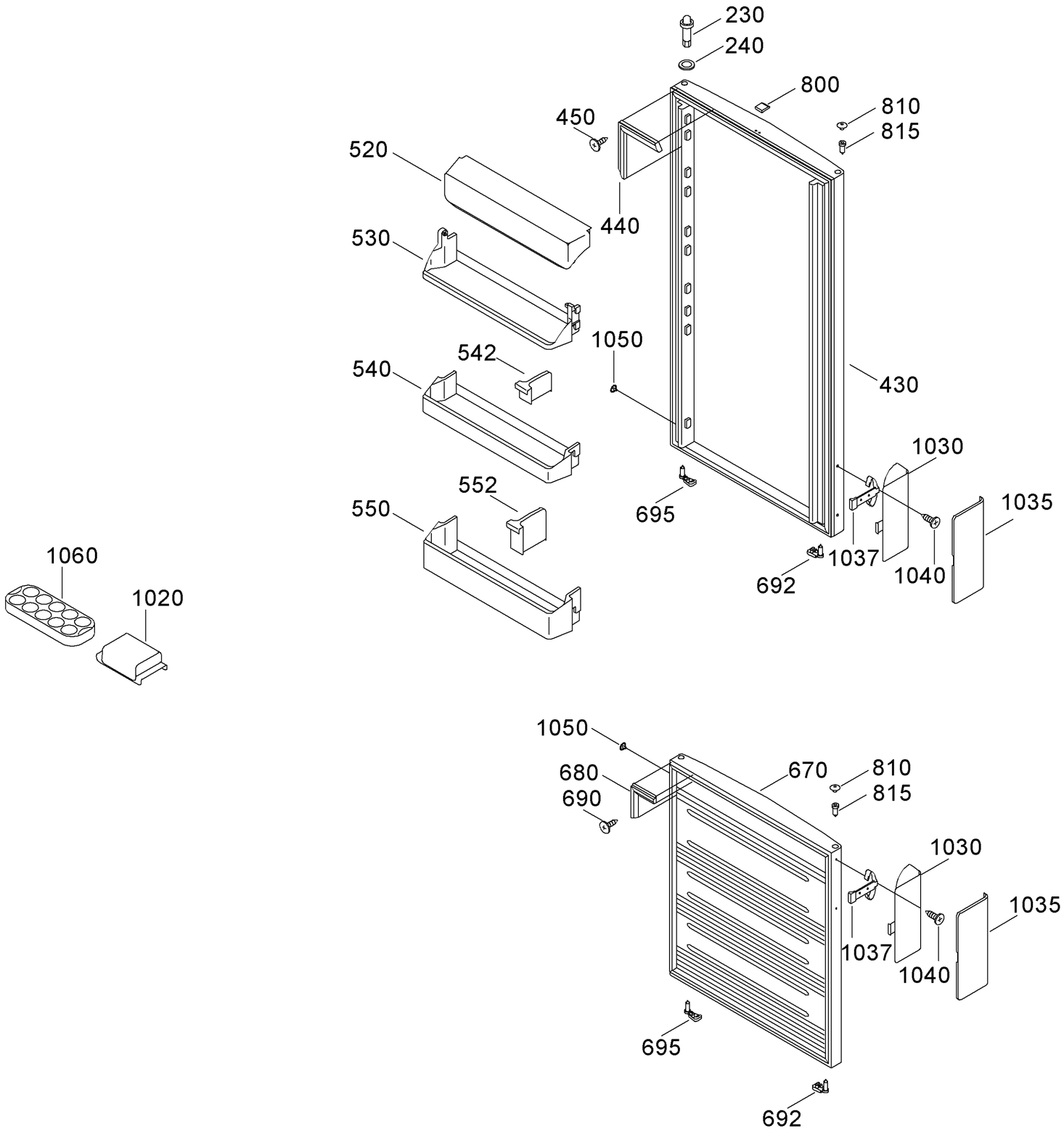
230
240
800
810
815
450
520
440
530
1050
542
540
430
1030
552
550
695
1035
1060
1037
692
1040
1020
1050
680
690
670
810
815
1030
1035
1037
1040
695
692

000818-4