SEARCH FOR 998836201 > KGB > 001 / KGB 3646-25A > SPARE PARTS LIST

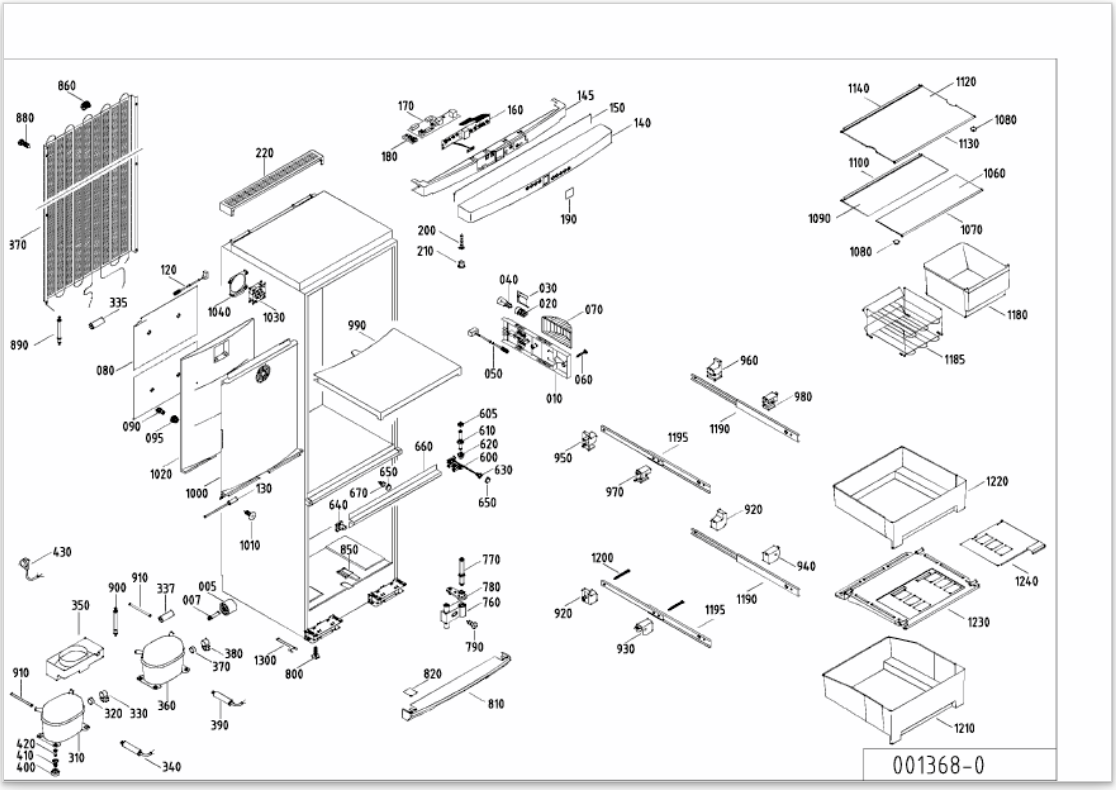

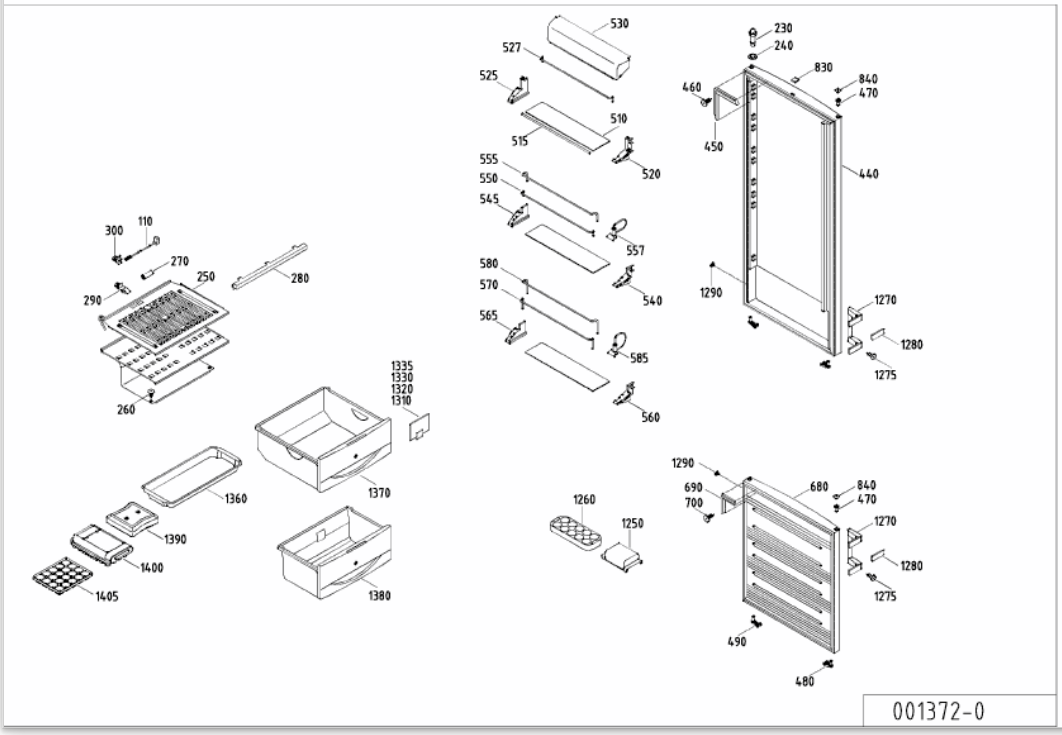
530
527
525
510
515
520
555
550
545
557
580
570
540
565
585
560
230
240
830
840
470
460
450
440
1290
1270
1280
1275
300
110
270
250
280
290
260
1335
1330
1320
1310
1370
1360
1390
1400
1405
1380
1260
1250
1290
690
700
680
840
470
1270
1280
1275
490
480
001372-0