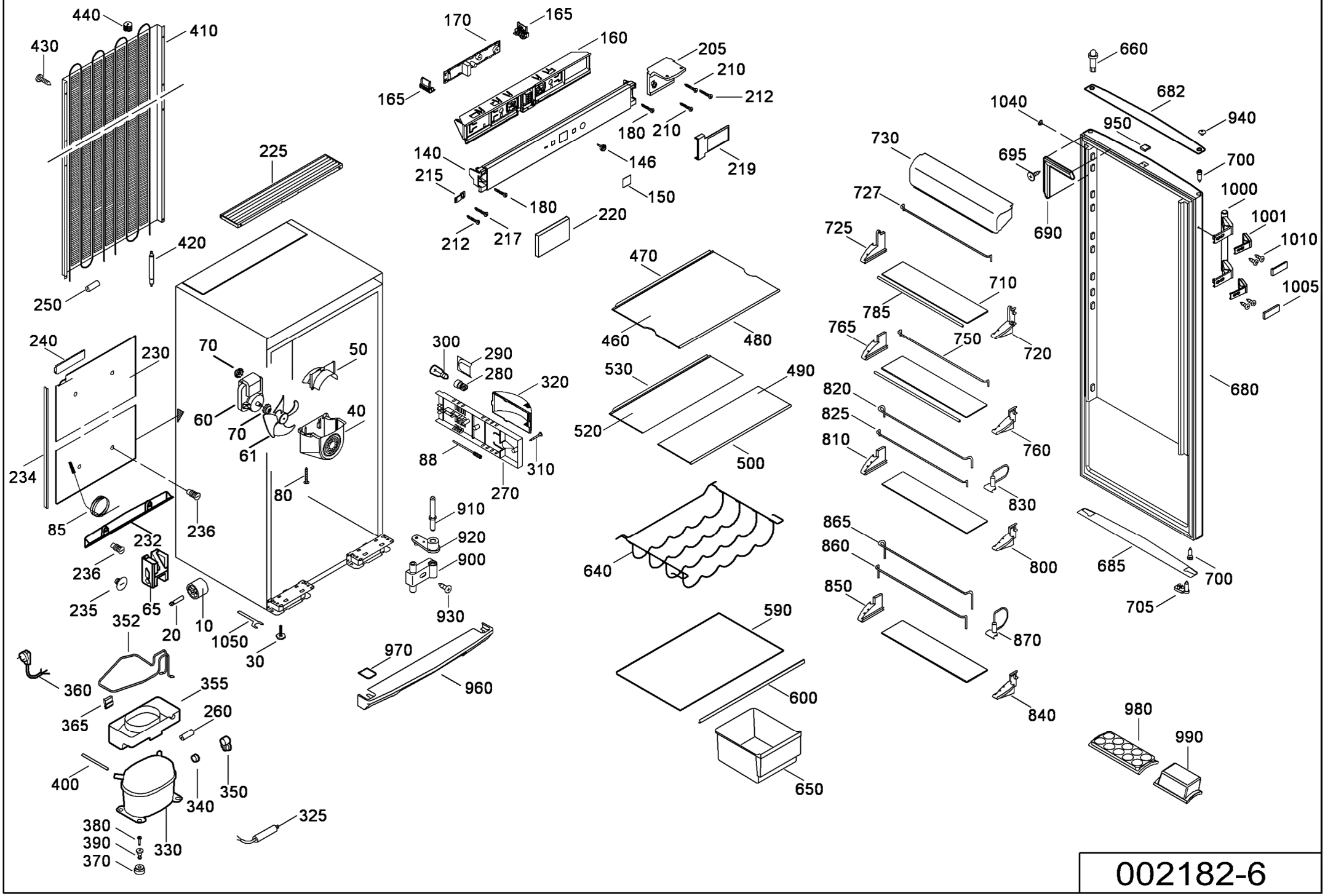
440
410
430
170
165
160
205
210
212
165
180
210
140
146
219
215
150
180
220
212
217
225
420
250
470
460
480
530
490
520
500
640
590
600
650
660
682
1040
950
940
730
695
700
727
1000
690
1001
725
1010
710
1005
785
765
750
720
680
820
825
810
760
830
865
860
800
685
700
850
705
870
840
980
990
240
230
70
50
300
290
280
320
60
40
70
61
88
310
270
234
80
85
236
232
910
920
900
236
235
65
20
10
1050
30
930
352
970
960
360
355
365
260
400
350
340
325
380
390
370
330

002182-6