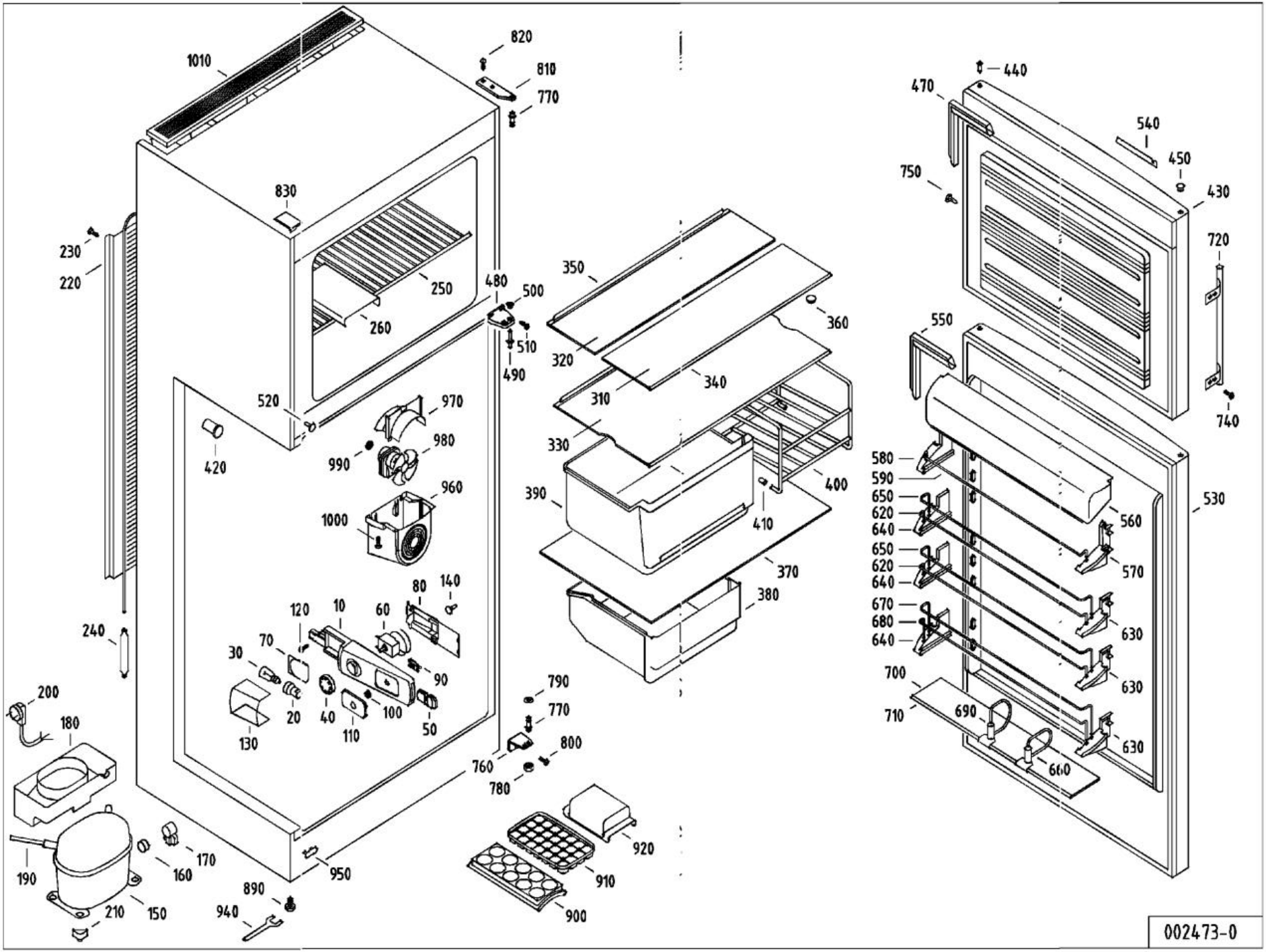
1010
820
810
770
830
230
220
250
260
480
500
510
490
520
420
970
980
990
960
1000
350
360
320
340
310
330
390
400
410
370
380
440
470
540
450
750
430
720
740
550
580
590
650
620
640
650
620
640
670
680
640
700
710
690
660
560
570
630
630
630
530
240
200
180
190
160
170
150
210
890
940
950
80
140
120
10
60
70
30
90
20
40
100
110
50
130
790
770
800
760
780
920
910
900
002473-0