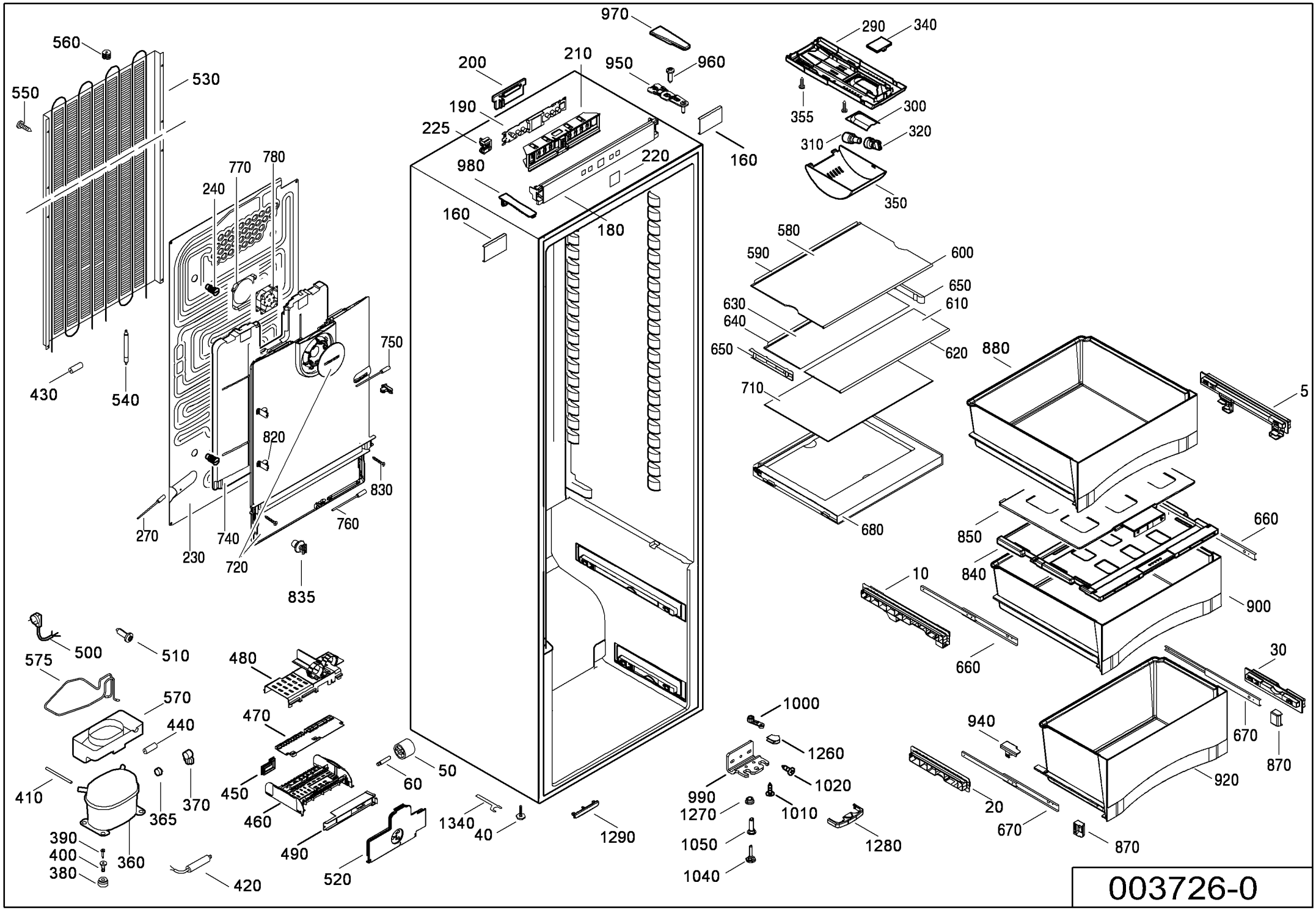
970
290
340
560
530
550
200
210
950
960
190
225
355
300
320
310
980
220
160
770
780
240
350
160
180
580
590
600
650
630
610
640
620
650
880
750
710
5
430
540
820
830
680
850
660
270
740
760
840
230
720
10
900
835
500
510
480
575
570
30
470
440
1000
940
670
1260
50
60
870
410
450
370
1020
920
990
365
460
1270
1010
20
1340
40
1290
1280
390
490
1050
670
870
400
360
380
420
520
1040

003726-0