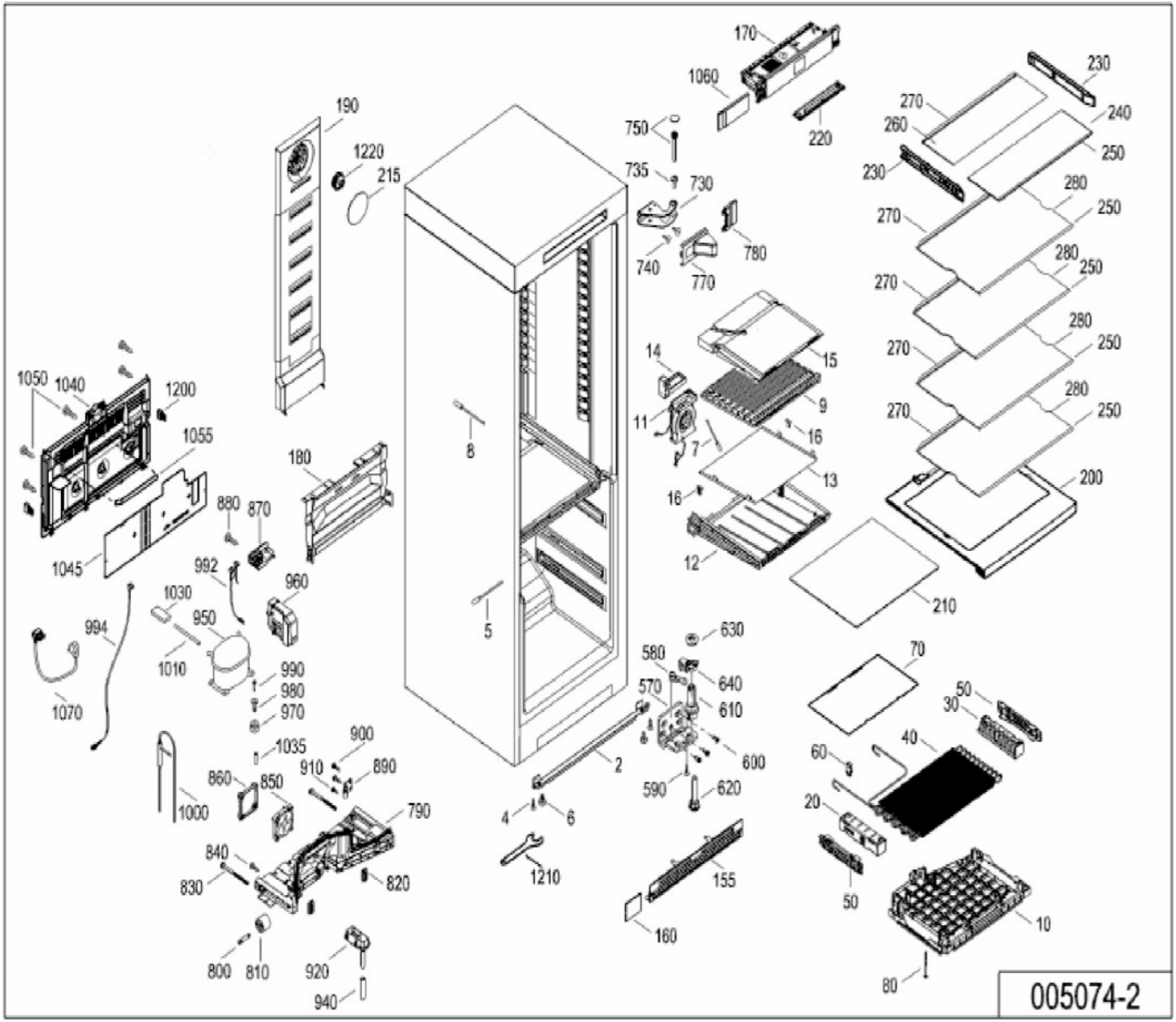
170
1060
220
230
270
240
260
250
230
280
250
270
280
250
270
280
250
270
280
250
270
280
250
270
200
750
735
730
740
770
780
190
1220
215
14
15
9
11
7
16
13
16
12
210
8
5
1050
1040
1200
1055
180
880
870
1045
992
960
1030
950
994
1010
990
980
970
1070
630
580
640
570
610
600
590
620
70
50
30
40
60
20
50
10
80
1035
900
910
890
860
850
1000
790
840
830
820
800
810
920
940
2
4
6
1210
155
160
005074-2

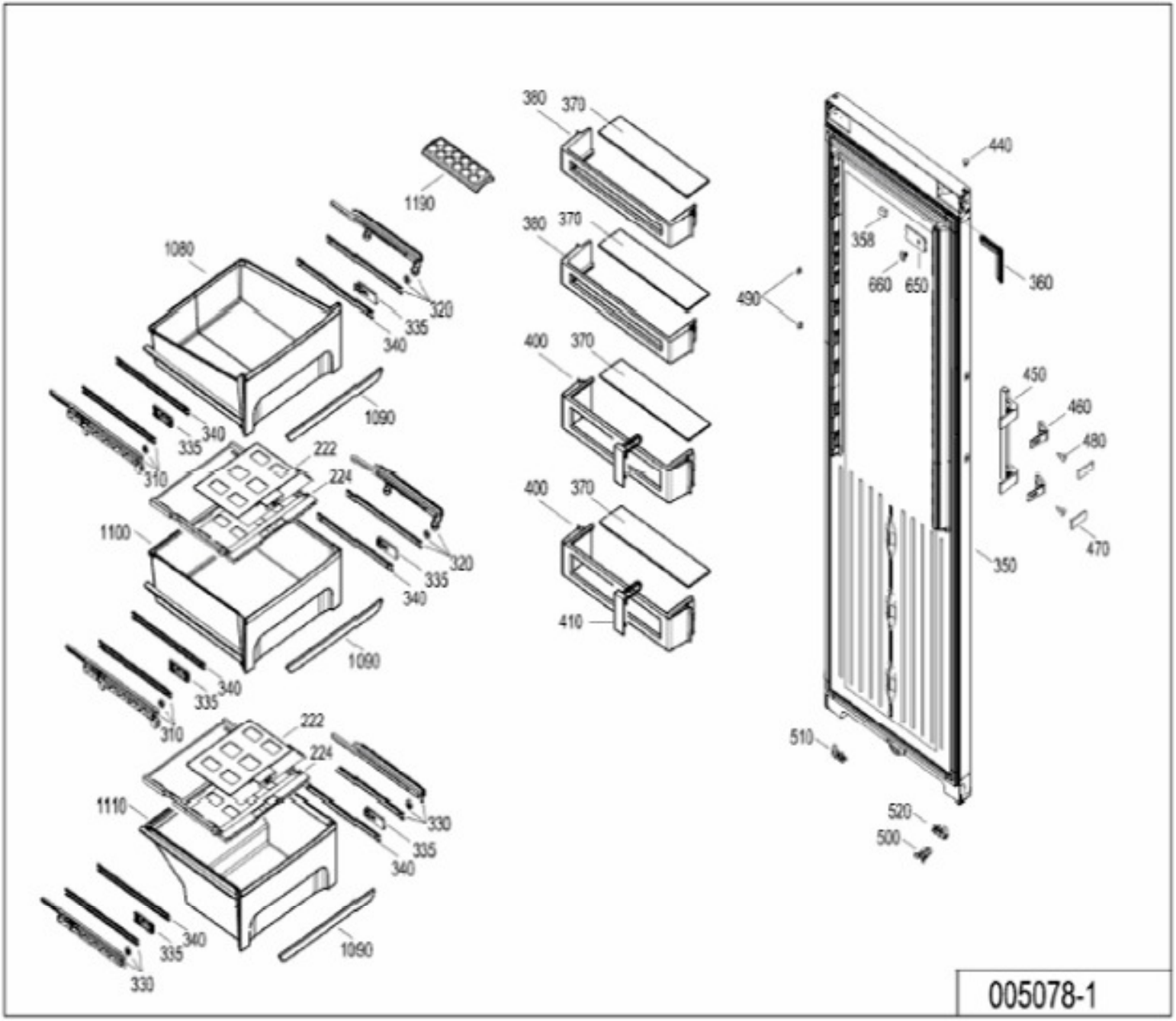
1190
1080
320
335
340
1090
310
222
224
1100
1110
330
380
370
400
410
490
440
358
660
650
360
450
460
480
470
350
510
520
500
005078-1