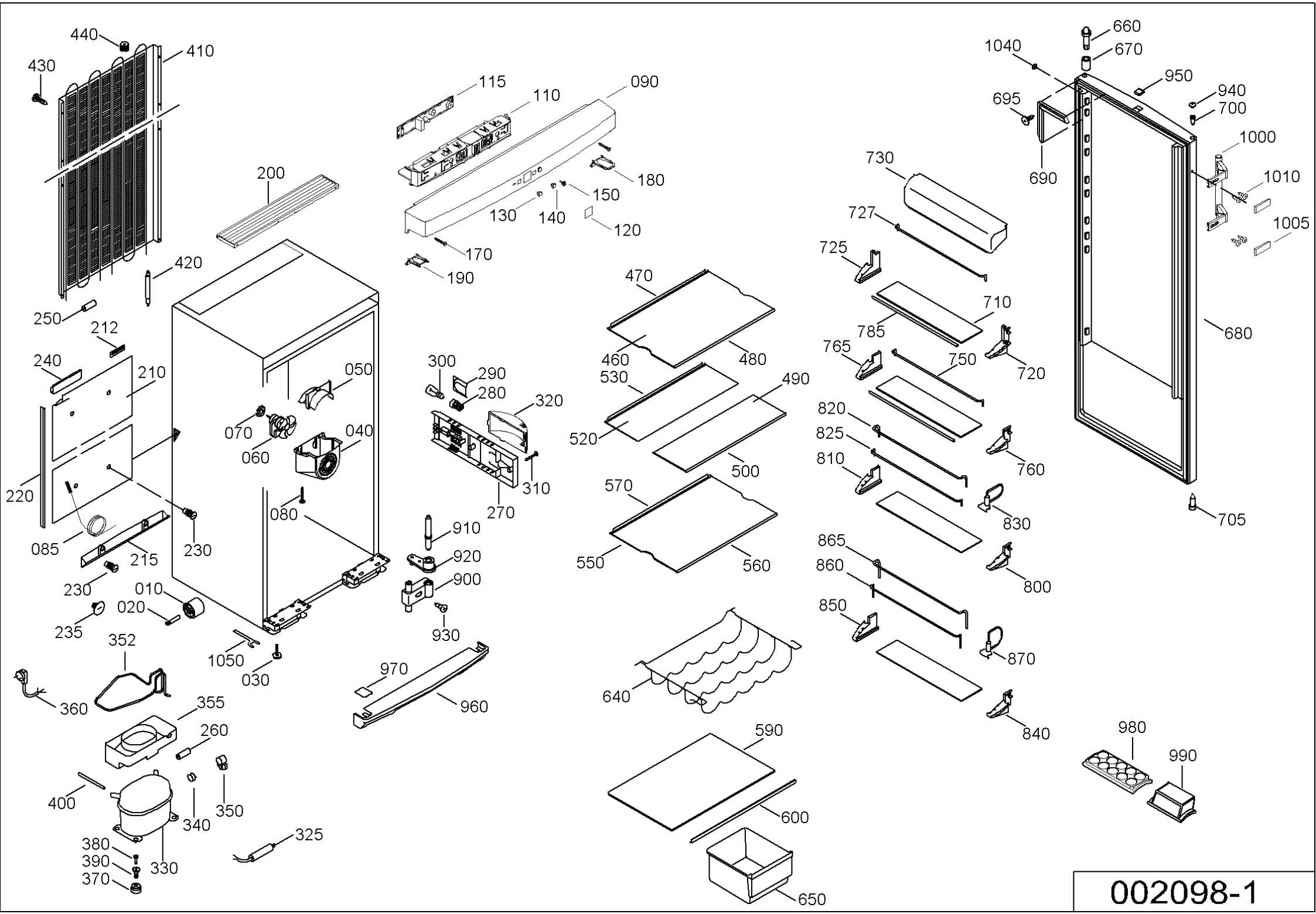
440
410
430
115
110
090
200
180
150
130
140
120
170
190
420
250
212
240
210
050
300
290
280
320
530
470
460
480
490
520
500
070
060
040
310
270
220
080
910
920
900
930
085
215
230
230
010
020
235
570
550
560
352
1050
030
970
960
360
355
260
640
590
400
340
350
325
380
390
370
330
600
650
660
670
1040
950
940
700
695
690
1000
1010
1005
730
727
725
710
785
765
750
720
680
820
825
810
760
830
705
865
860
800
850
870
840
980
990
002098-1