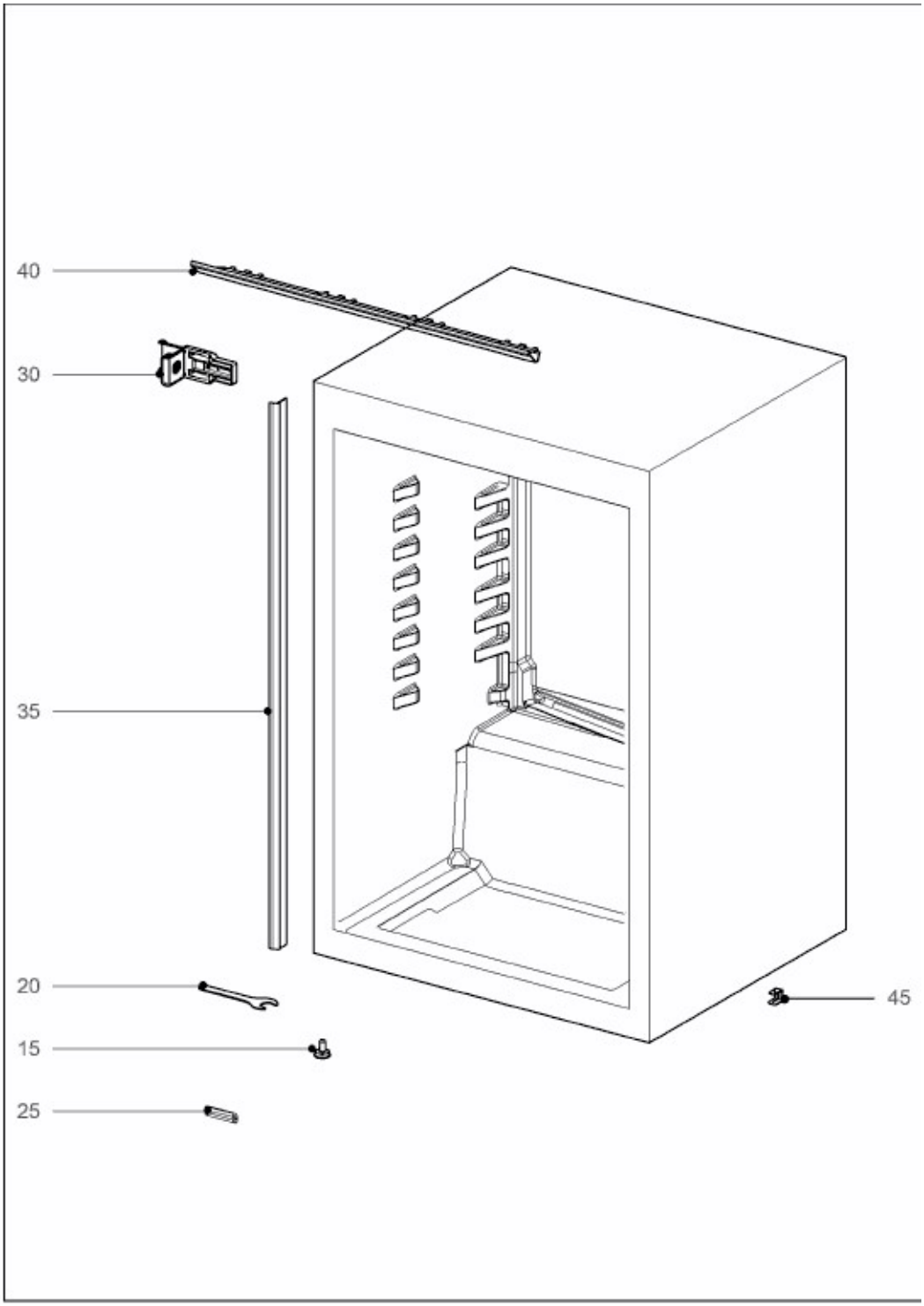
40
30
35
20
15
25
45

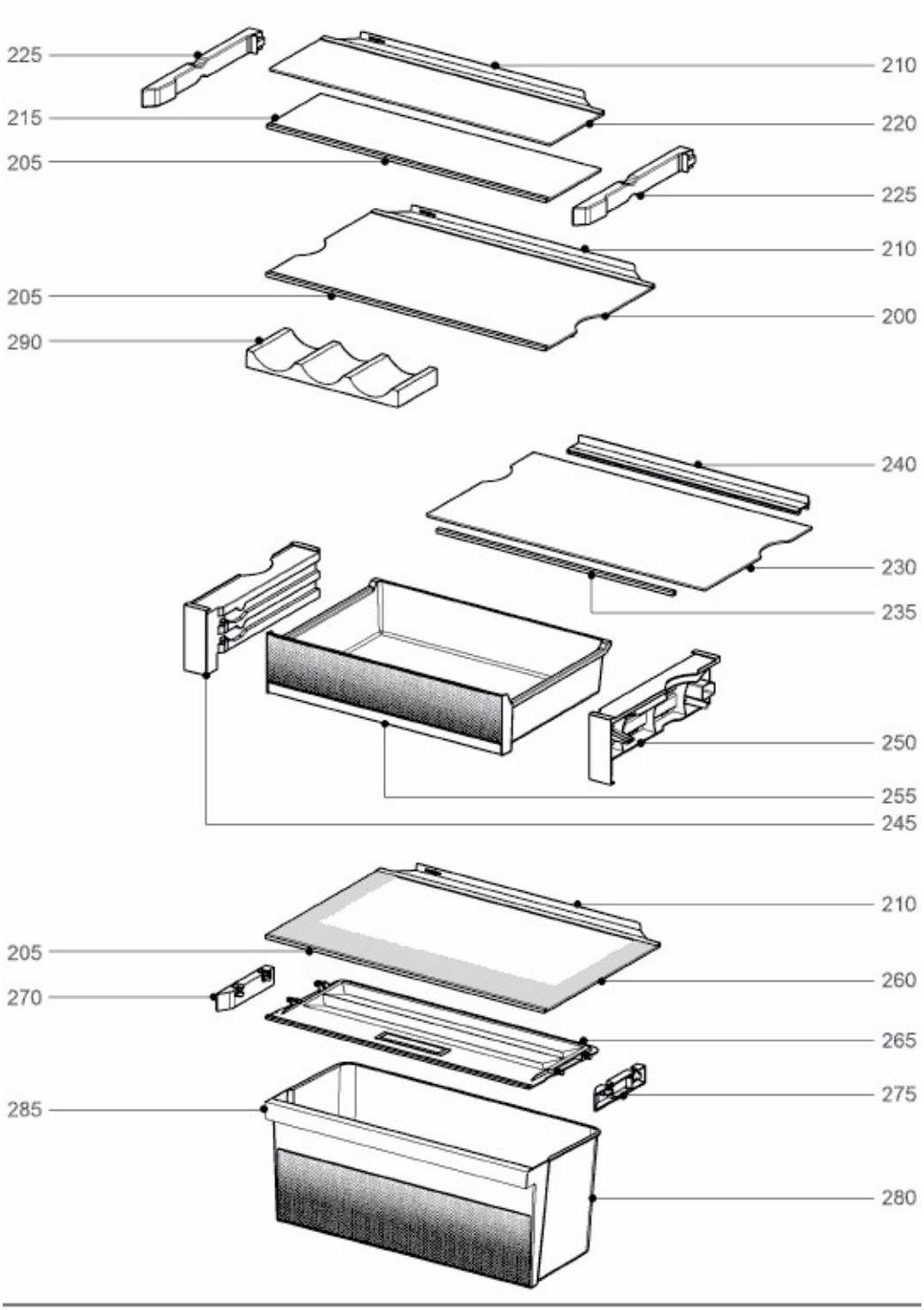
225
210
215
220
205
225
210
205
200
290
240
230
235
250
255
245
210
205
260
270
265
275
285
280

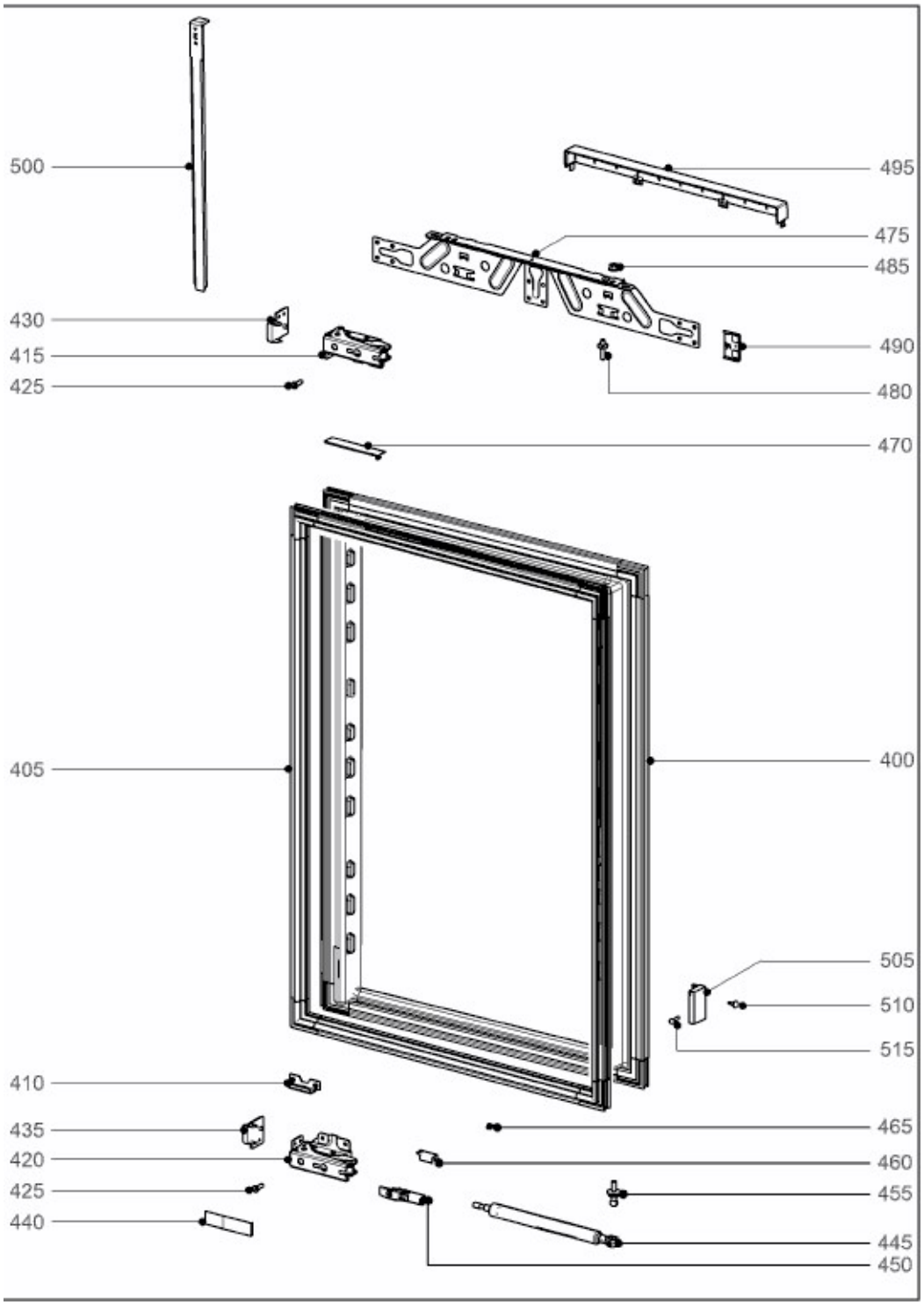
500
495
475
485
430
415
425
490
480
470
405
400
505
510
515
410
435
420
425
440
465
460
455
445
450

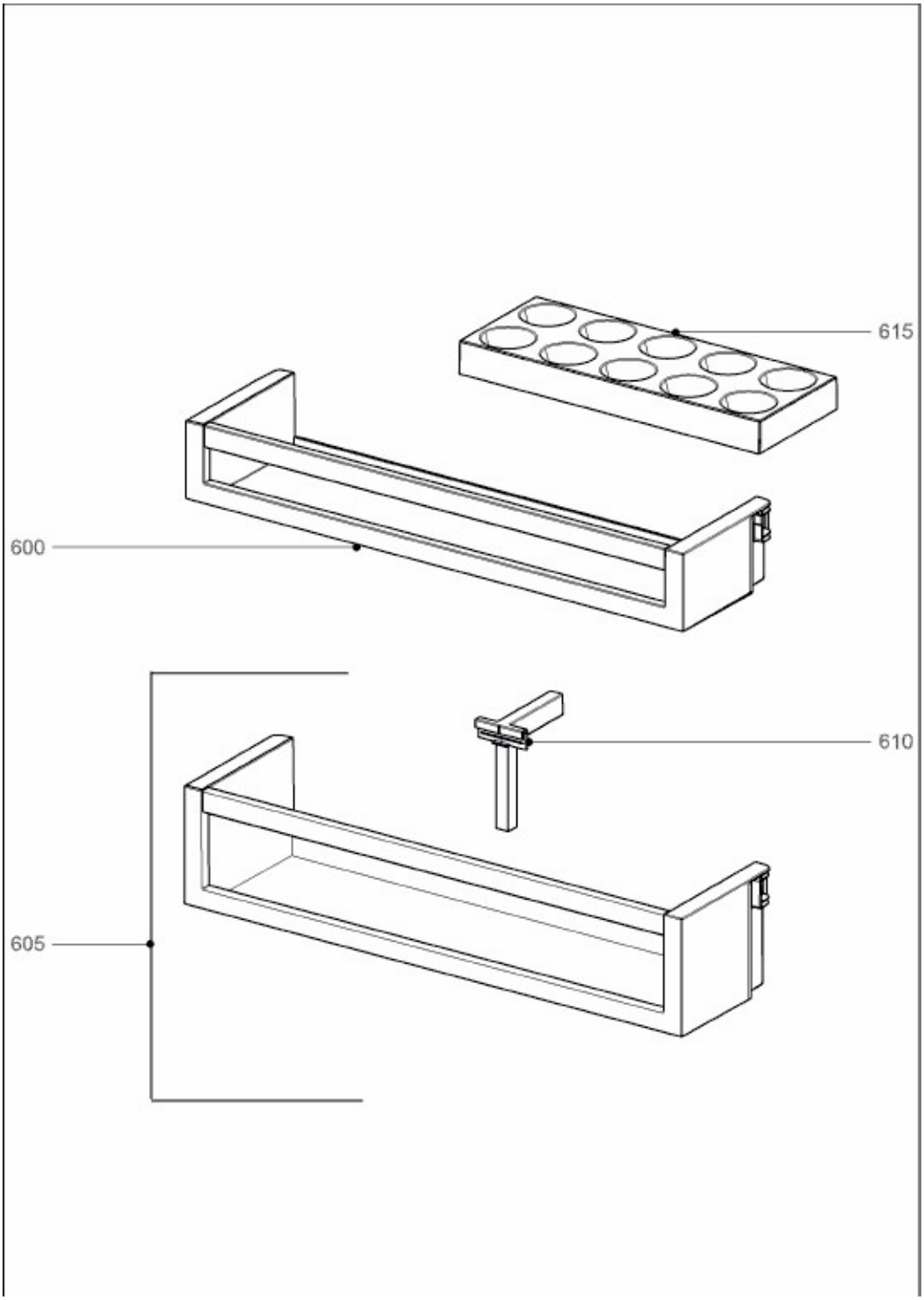
615
600
610
605

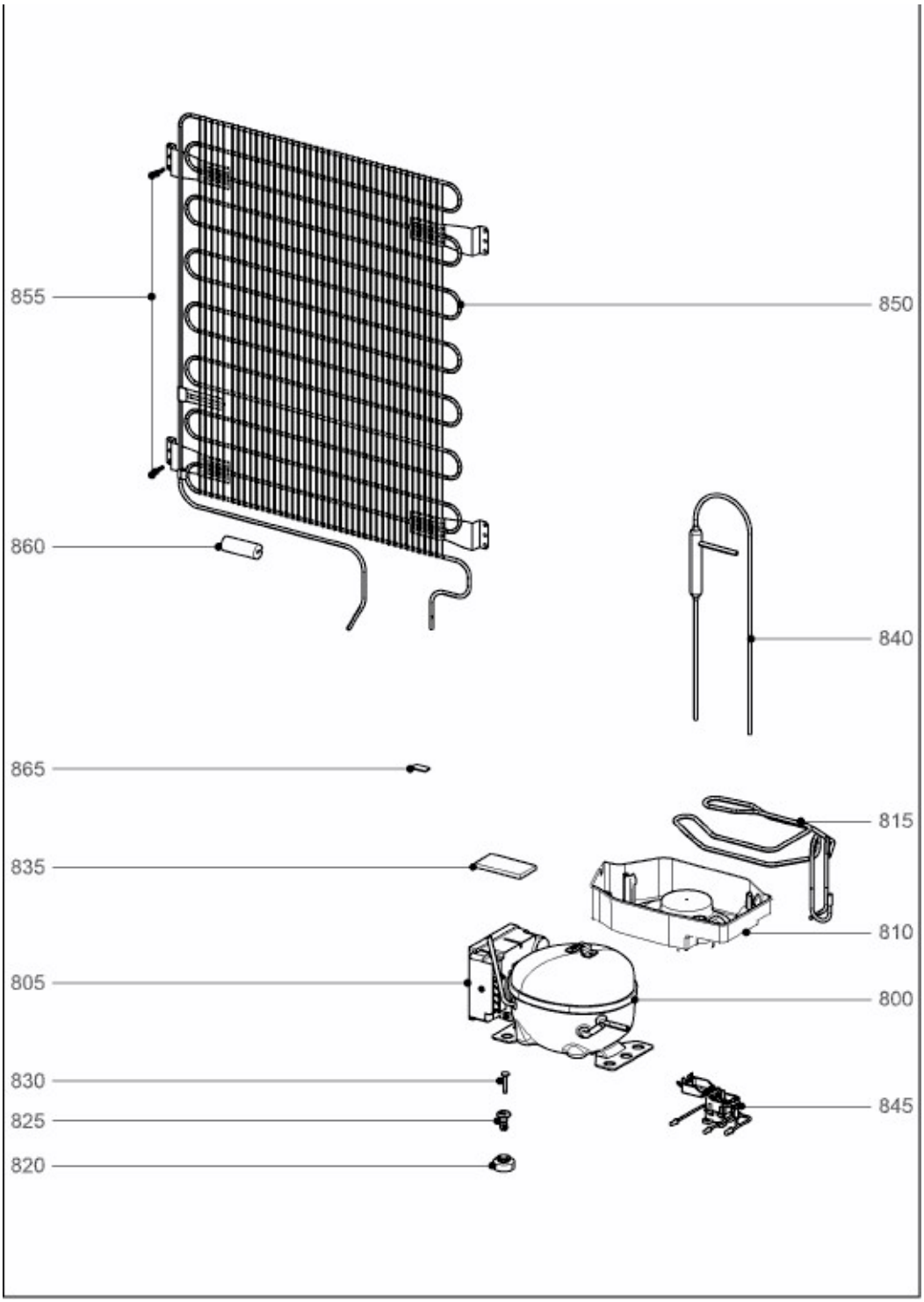
855
850
860
840
865
815
835
810
805
800
830
845
825
820

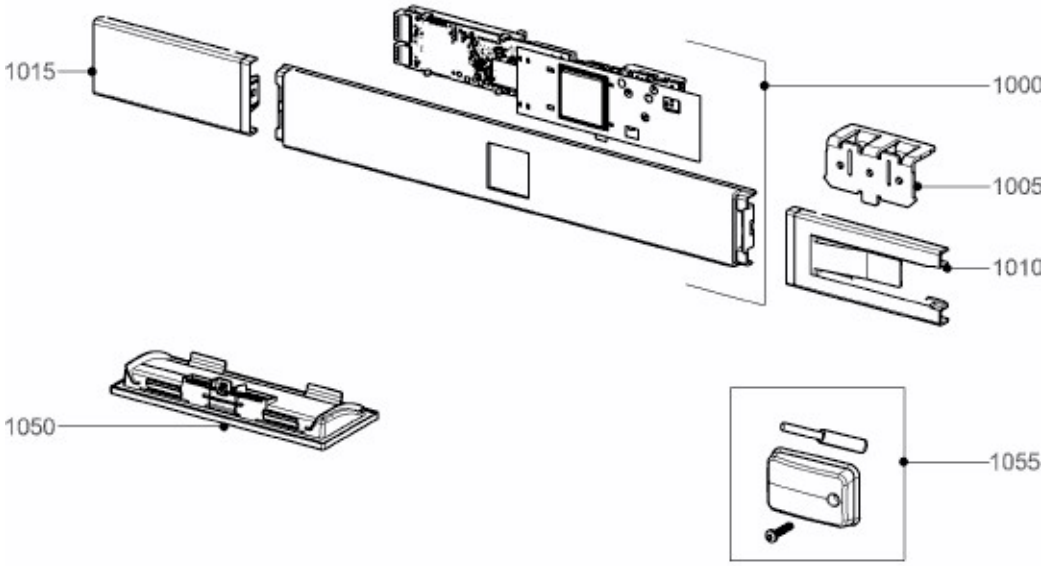
1015
1000
1005
1010
1050
1055

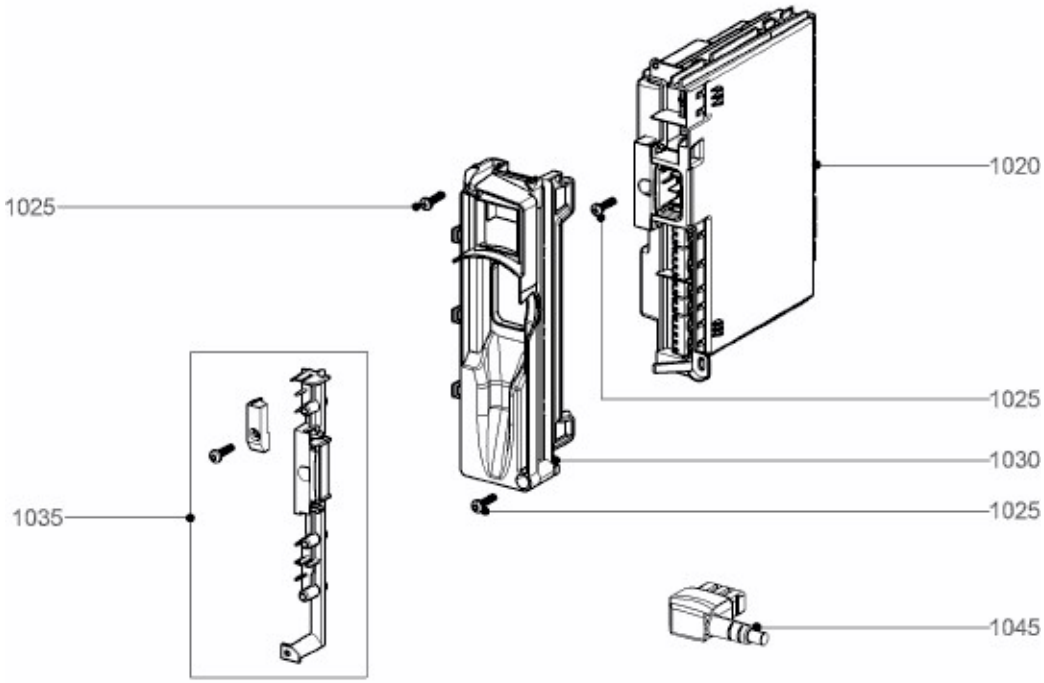
1020
1025
1025
1030
1025
1035
1045

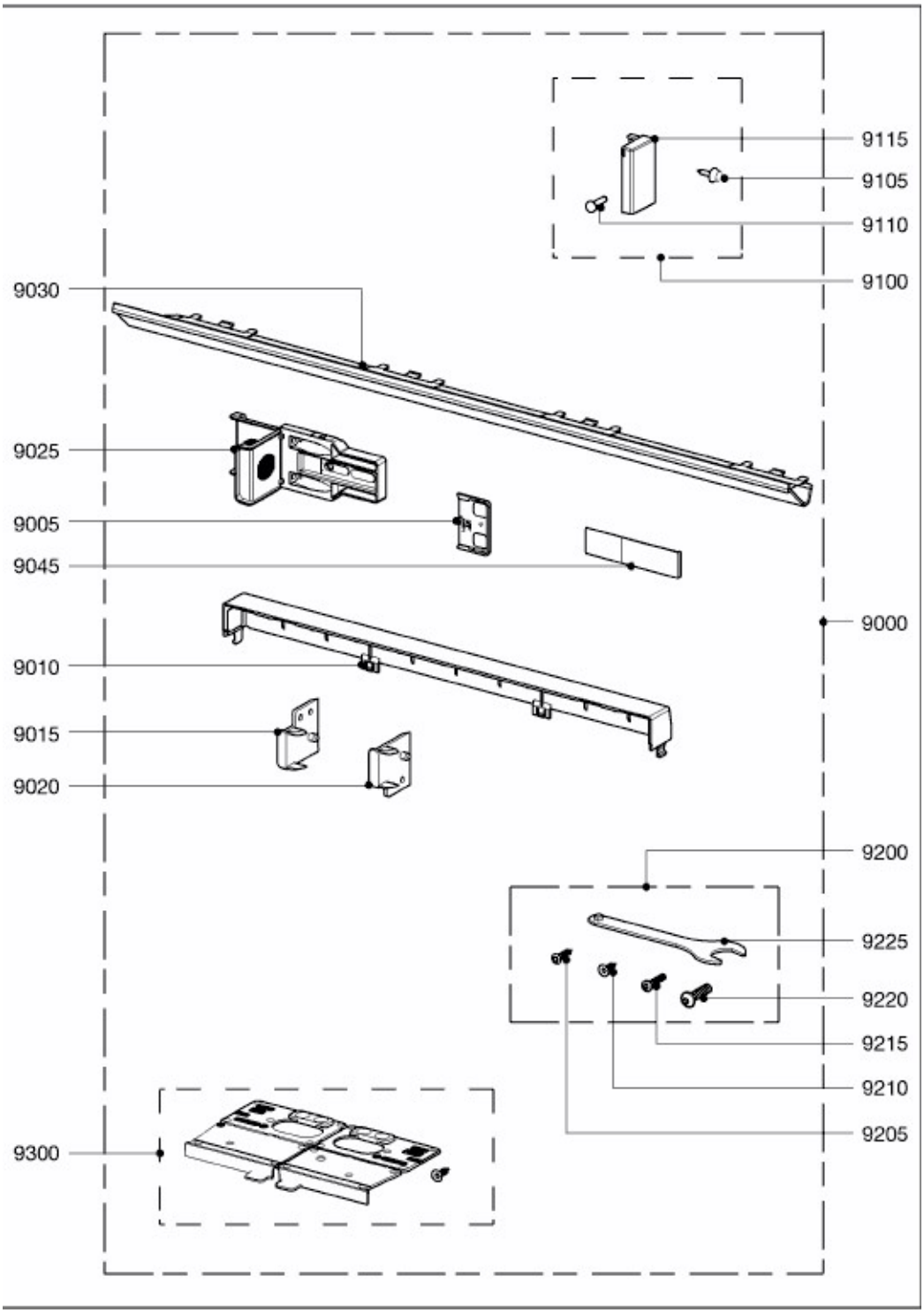
9115
9105
9110
9100
9030
9025
9005
9045
9000
9010
9015
9020
9200
9225
9220
9215
9210
9205
9300