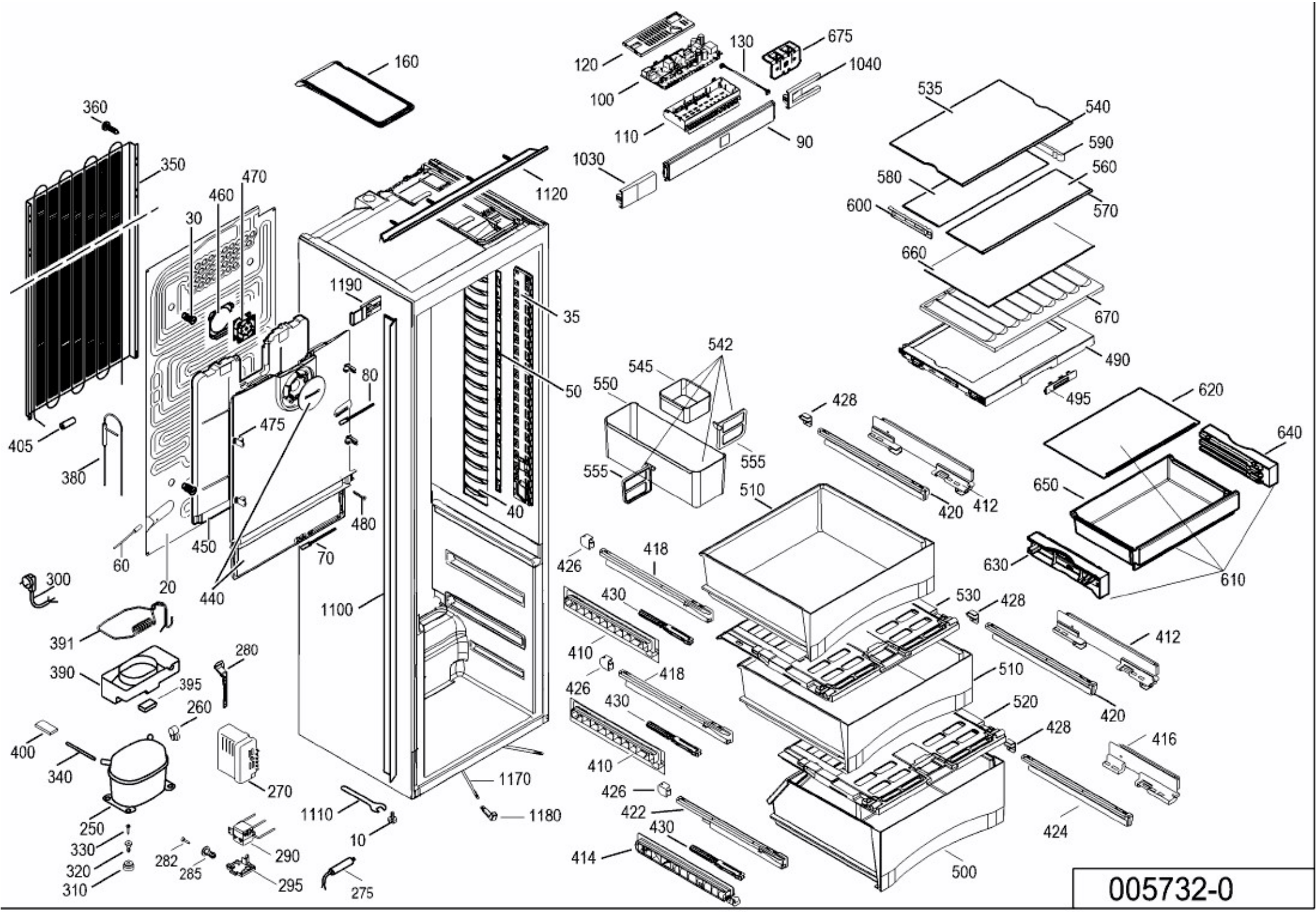
160
120
130
675
1040
100
110
90
1030
1120
360
350
470
460
30
535
540
590
560
580
570
600
660
670
490
495
1190
35
542
545
550
50
80
428
620
640
475
405
380
555
555
510
420
412
650
480
40
426
418
630
610
60
450
70
300
20
440
1100
430
530
428
391
412
280
410
390
395
418
510
426
430
260
520
420
400
428
416
340
410
270
1170
426
422
1110
1180
250
430
10
424
330
290
414
282
285
320
295
500
310
275
005732-0