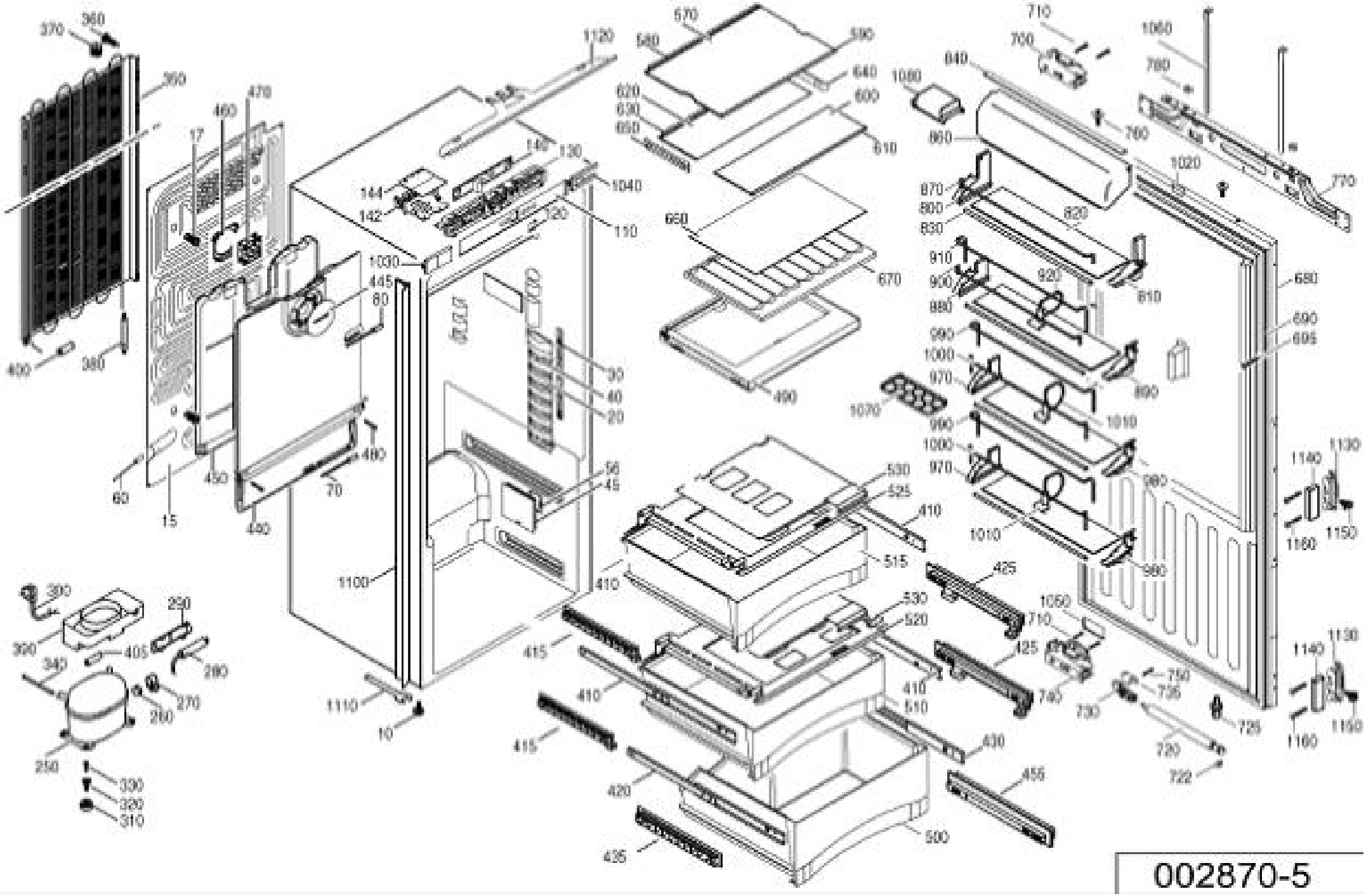
370
360
390
460
470
17
1120
570
580
590
640
620
630
650
600
610
1080
040
710
700
1060
780
760
770
1020
860
870
800
830
820
910
900
880
920
810
680
690
695
990
1000
970
890
1070
1010
980
1140
1130
1150
1160
1040
140
130
144
142
120
110
660
670
490
1030
445
80
30
40
20
50
45
480
70
60
450
15
440
1100
530
525
410
515
425
1050
520
415
1110
10
430
455
500
435
420
400
380
300
290
405
280
340
270
260
250
330
320
310
750
735
730
725
720
722

002870-5