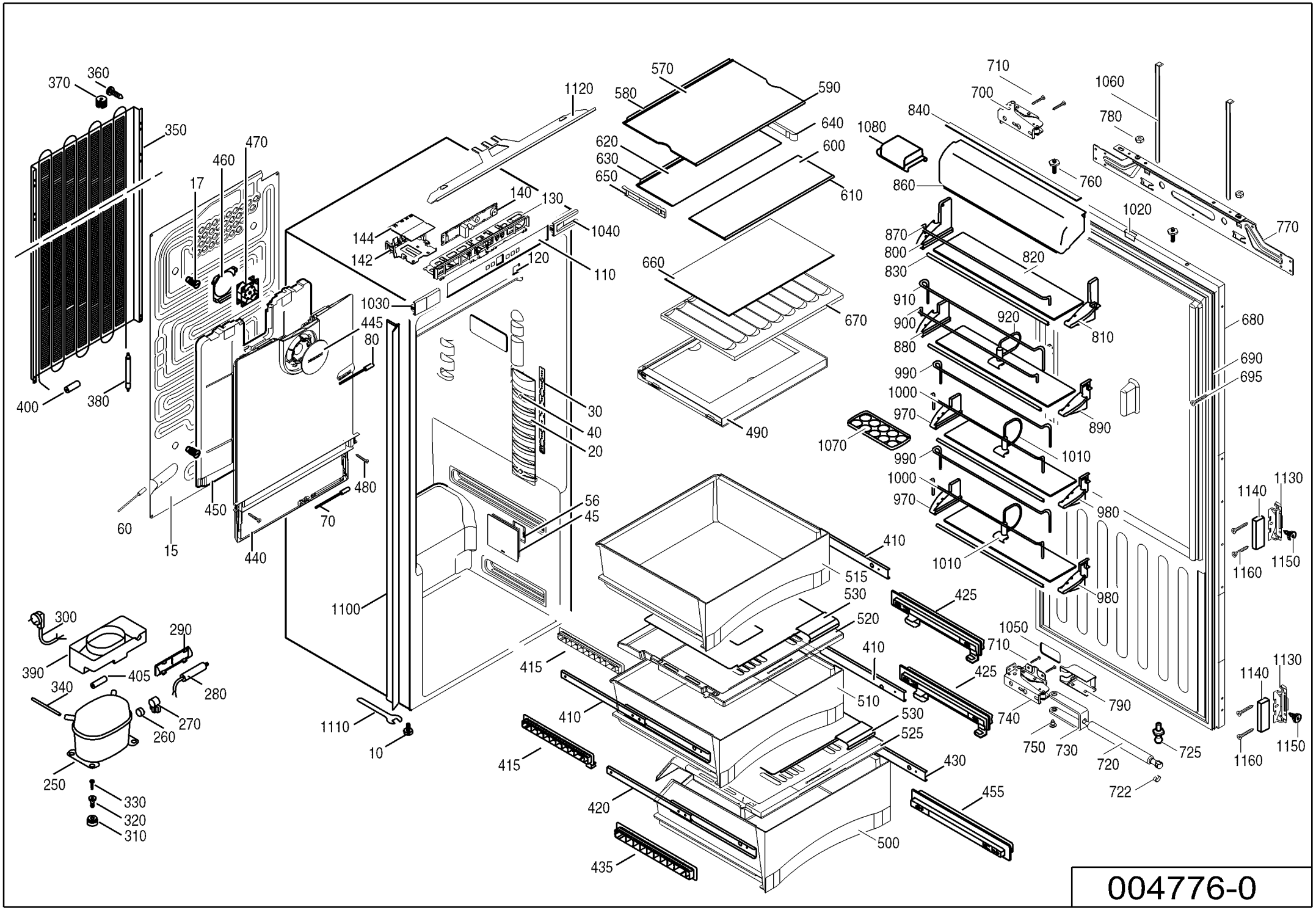
370
360
350
470
460
17
400
380
60
15
450
440
445
80
480
70
1030
1120
140
130
144
142
120
110
1040
570
580
590
640
620
630
650
600
610
660
670
490
30
40
20
56
45
1100
1110
10
300
290
390
405
280
340
270
260
250
330
320
310
415
410
420
435
515
530
520
510
525
430
455
500
425
710
700
1050
740
790
750
730
720
722
725
1060
780
840
1080
860
760
1020
770
870
800
830
820
910
900
880
920
810
680
690
695
990
1000
970
890
1070
1010
980
1130
1140
1150
1160

004776-0