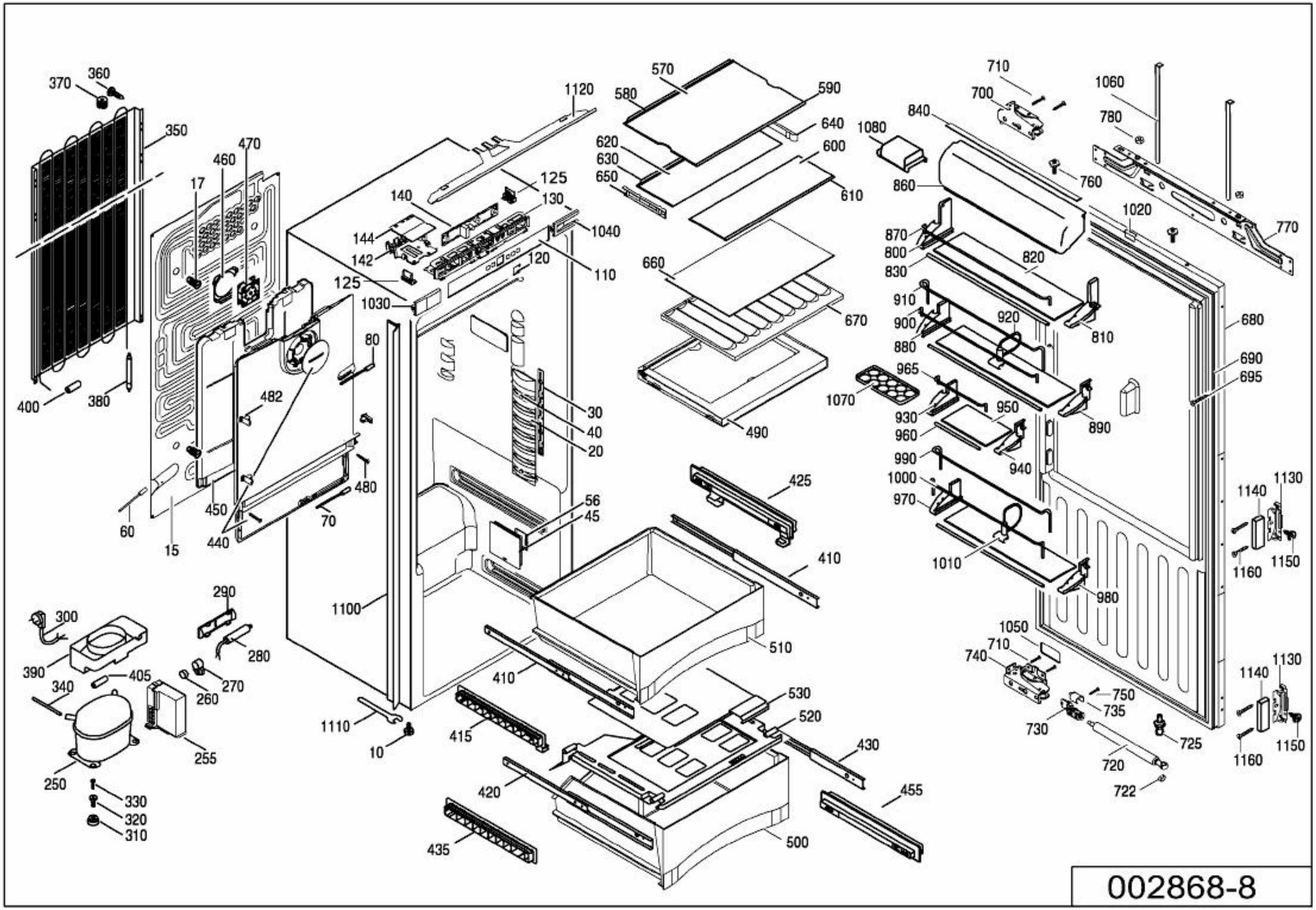
370
360
350
470
460
17
400
380
482
60
15
450
440
480
70
80
125
140
144
142
125
130
1120
1040
120
110
1030
1100
30
40
20
56
45
570
580
590
640
620
630
650
600
610
660
670
490
425
410
510
410
530
520
430
455
500
415
420
435
1110
10
290
280
300
390
405
340
270
260
255
250
330
320
310
710
700
1060
780
840
1080
760
860
1020
770
870
800
830
820
910
900
880
920
810
680
690
695
965
1070
930
960
950
890
990
1000
970
940
1130
1140
1160
1150
1010
980
1050
710
740
750
735
730
725
720
722
1130
1140
1160
1150

002868-8