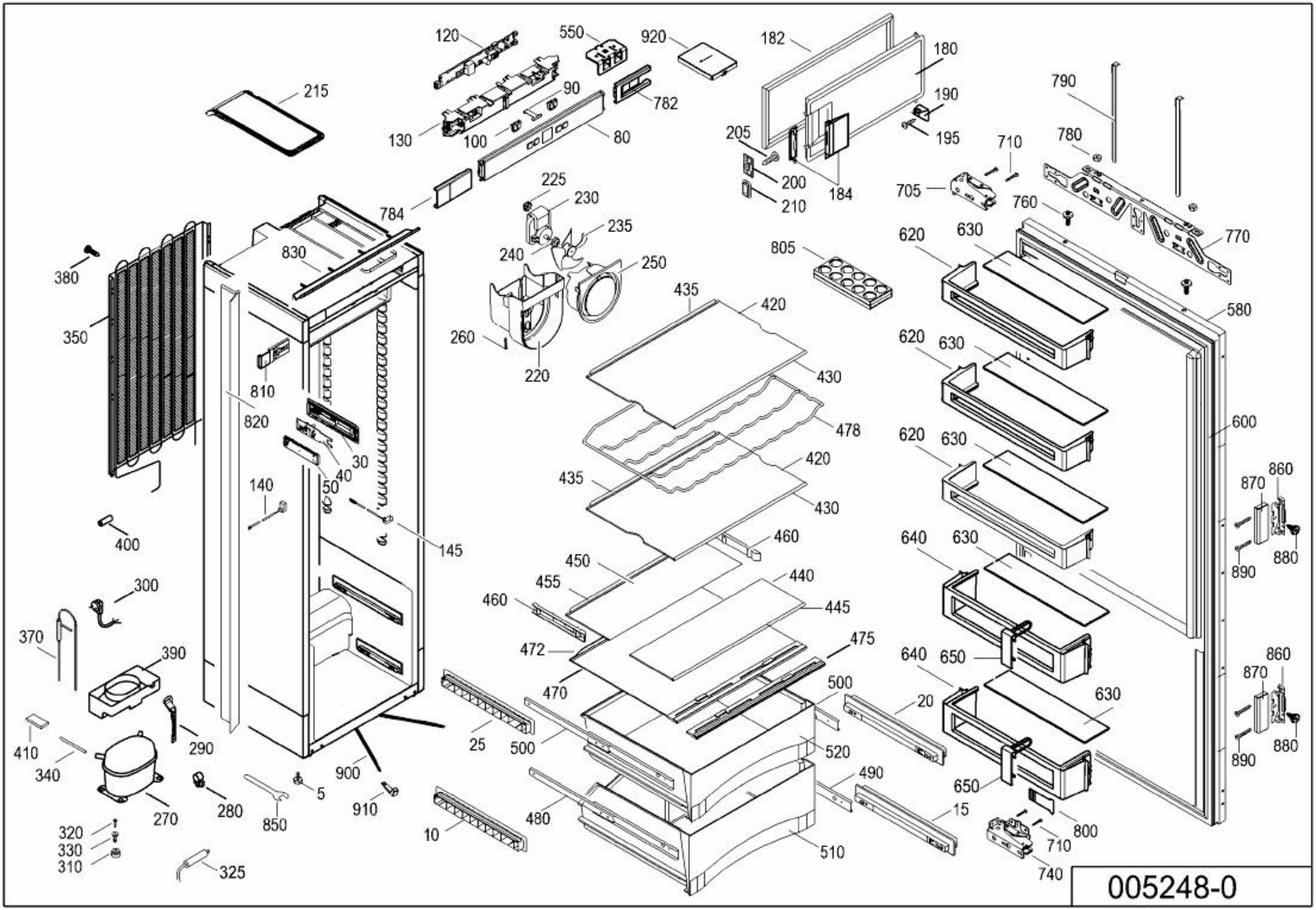
120
550
920
182
180
215
90
782
190
790
130
100
80
205
195
710
780
200
184
705
760
225
230
210
784
235
770
830
240
250
805
620
630
380
435
420
580
350
260
220
430
810
620
630
820
478
600
620
630
30
420
40
50
435
860
870
140
430
145
460
640
630
400
450
890
880
455
440
300
460
445
370
475
472
640
650
390
860
870
470
500
20
630
410
25
500
520
880
890
340
290
900
490
650
5
910
15
270
280
850
800
320
10
480
710
330
510
310
325
740

005248-0