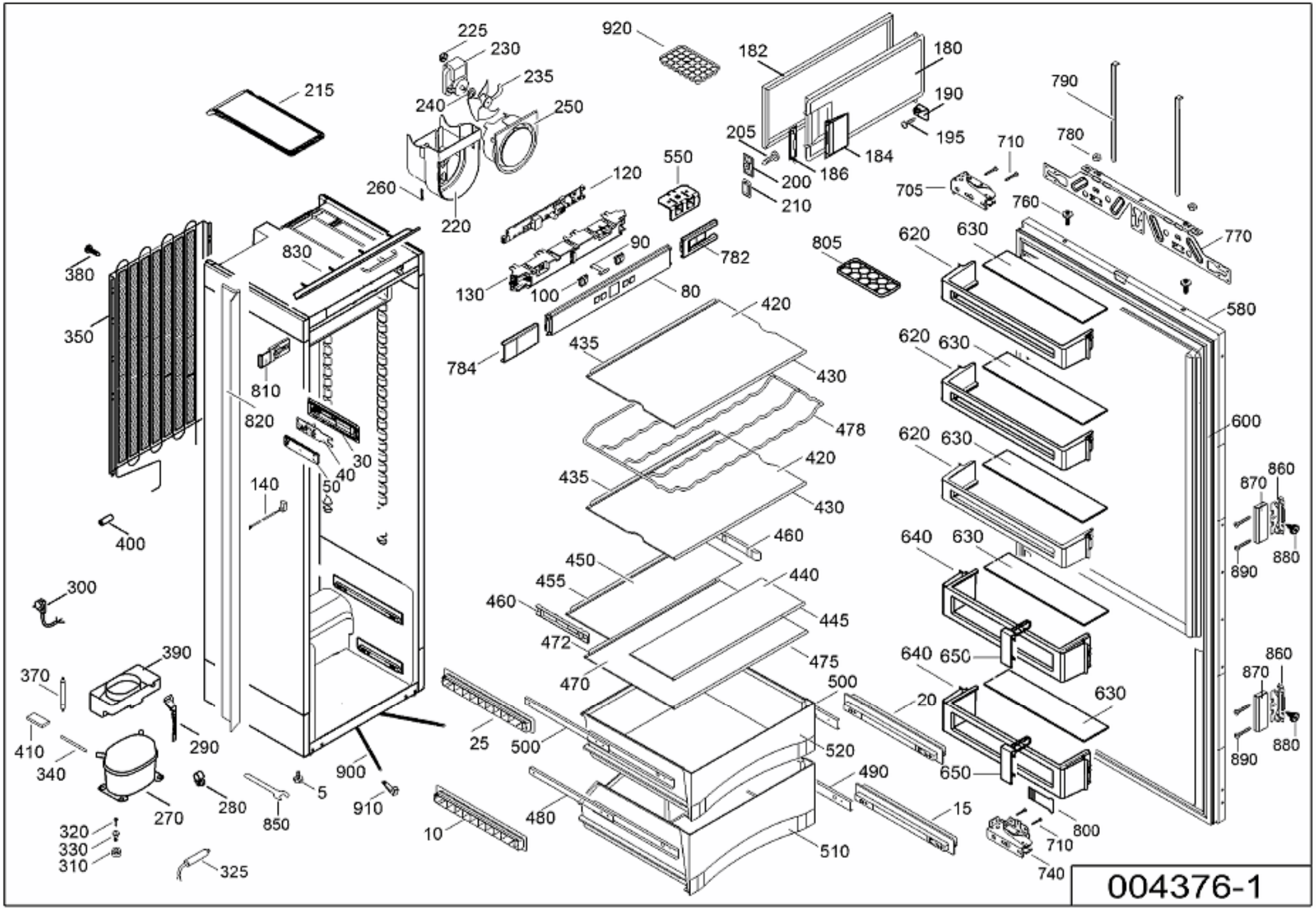
225
230
235
240
250
215
920
182
180
190
195
205
200
186
184
210
790
780
710
705
760
770
550
120
260
220
90
782
805
620
630
580
380
830
130
100
80
420
350
435
784
430
810
820
478
600
30
40
50
420
435
430
140
400
460
640
630
860
870
890
880
450
455
440
300
460
445
472
475
390
370
470
500
640
650
860
870
630
20
410
340
290
25
500
520
490
650
890
880
900
5
910
280
850
270
480
15
800
320
330
310
10
710
510
740
325
004376-1