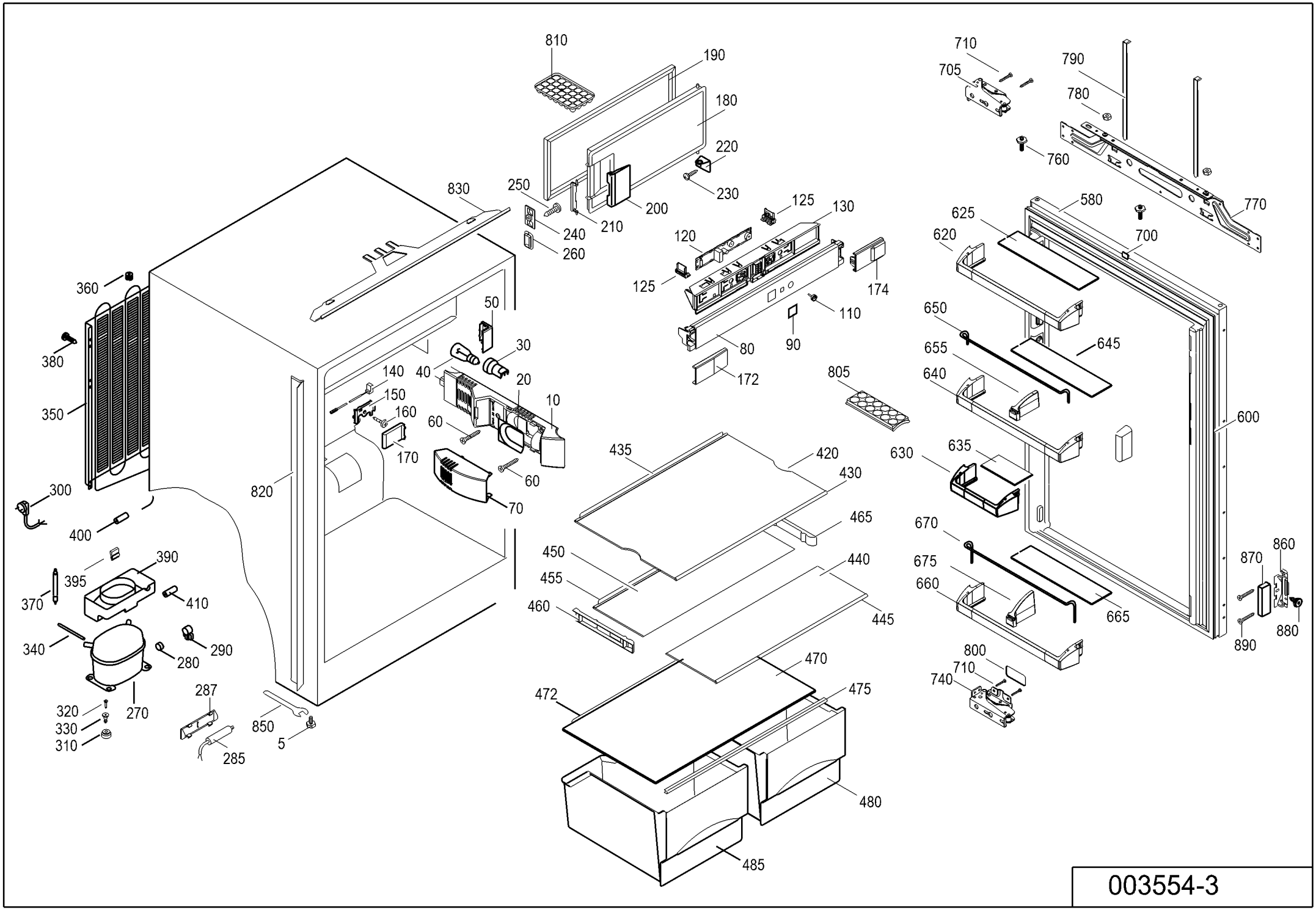
810
190
180
220
230
200
210
250
240
260
830
125
130
120
125
174
110
90
80
172
50
30
40
20
10
140
150
160
60
170
60
70
820
360
380
350
300
400
390
395
370
410
340
280
290
270
320
330
310
287
285
850
5
710
705
790
780
760
770
580
625
620
700
650
645
655
640
805
600
635
630
435
420
430
465
450
440
455
460
445
670
675
660
665
860
870
880
890
800
710
740
470
472
475
480
485

003554-3