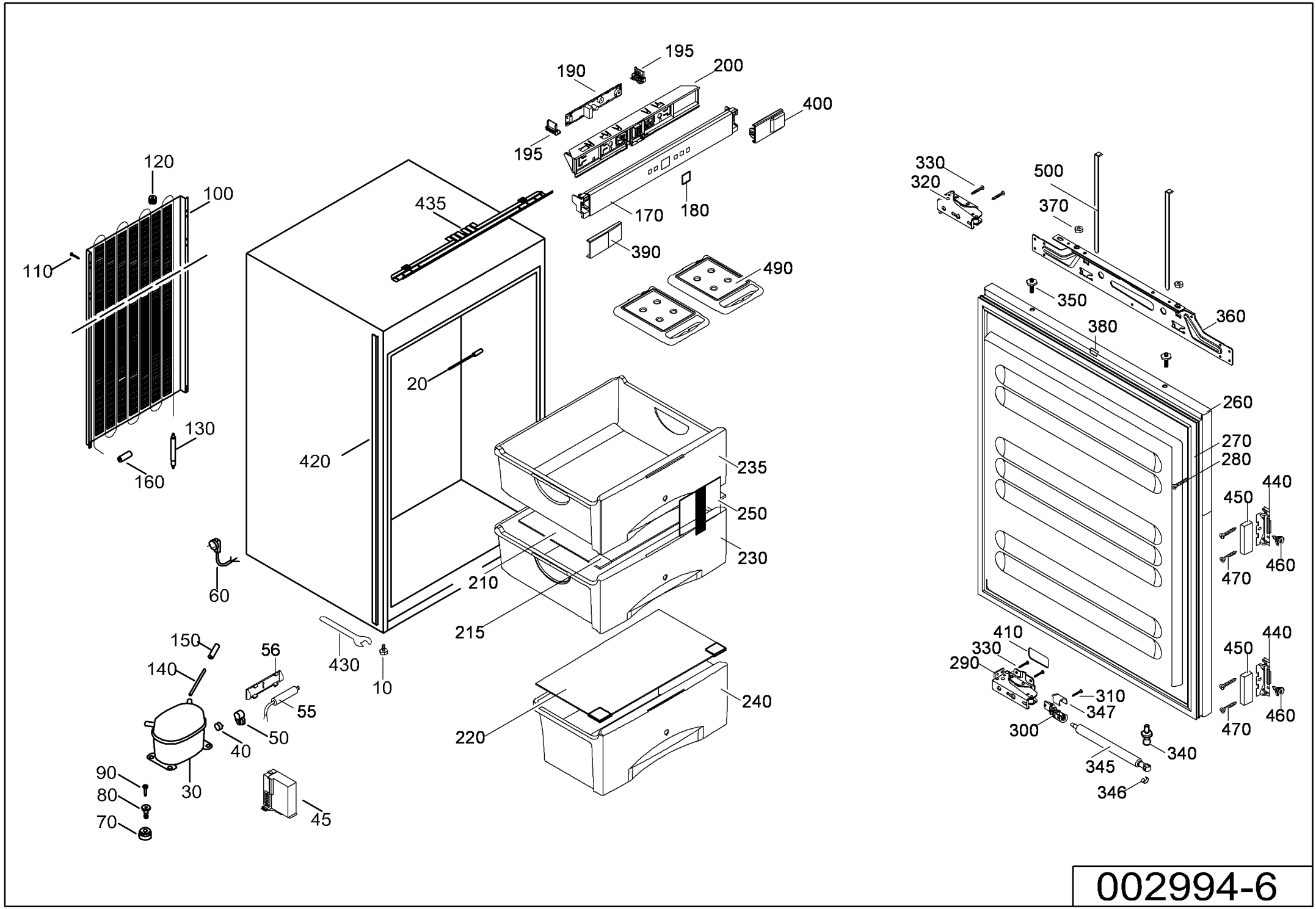
195
190
200
400
195
120
100
435
330
320
500
370
170
180
110
390
490
350
360
380
20
260
130
270
280
420
235
440
450
250
230
460
470
60
210
215
410
440
150
56
430
330
450
140
290
10
310
240
55
347
460
220
50
300
470
40
340
90
30
345
80
346
70
45

002994-6