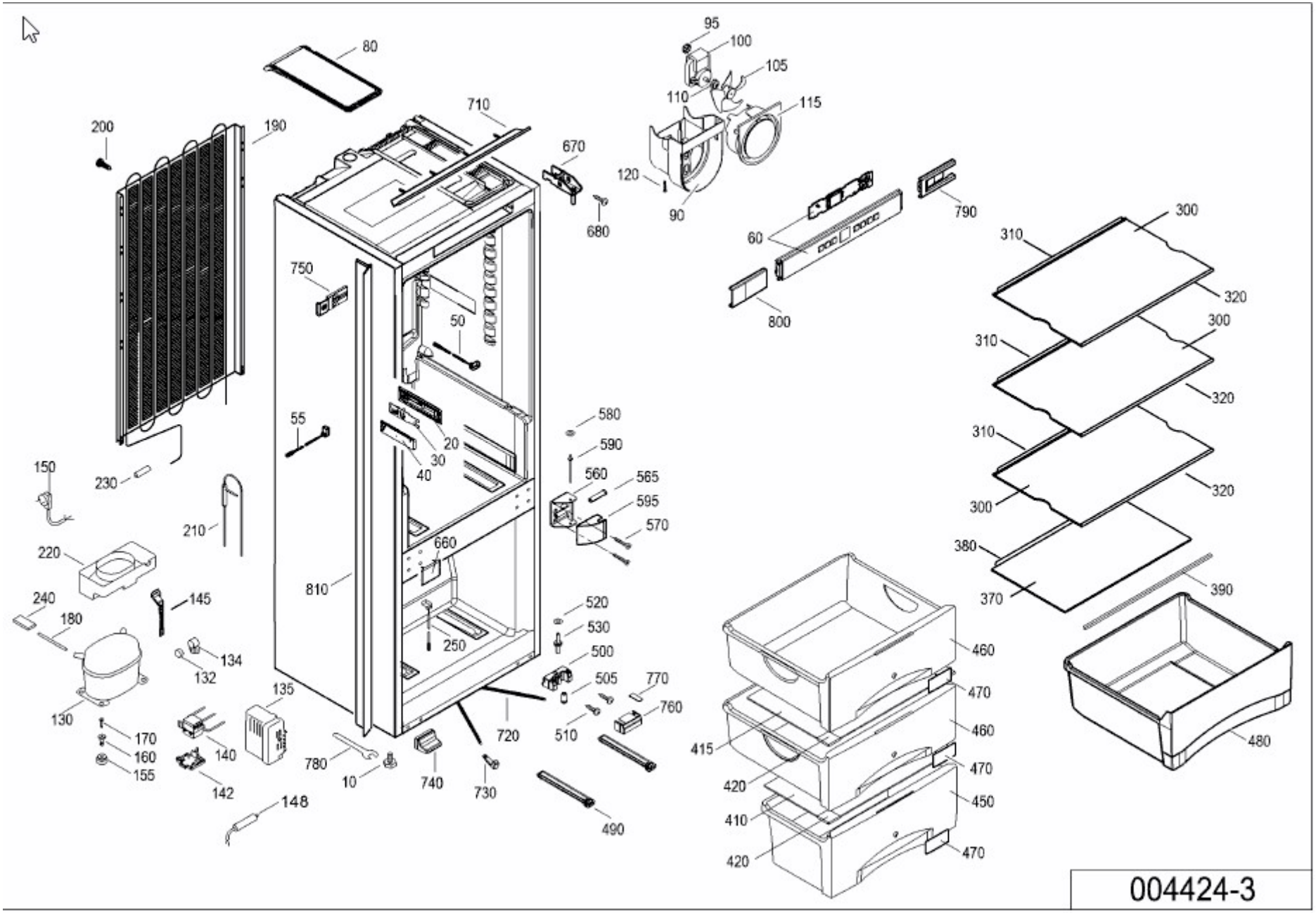
80
95
100
105
110
115
120
90
710
670
680
200
190
750
50
55
20
30
40
580
590
560
565
595
570
660
810
150
230
210
220
240
180
145
134
132
130
170
160
155
140
142
135
780
10
740
730
720
520
530
250
500
505
770
760
510
490
148
60
790
800
300
310
320
380
370
390
460
470
415
420
410
450
480
004424-3