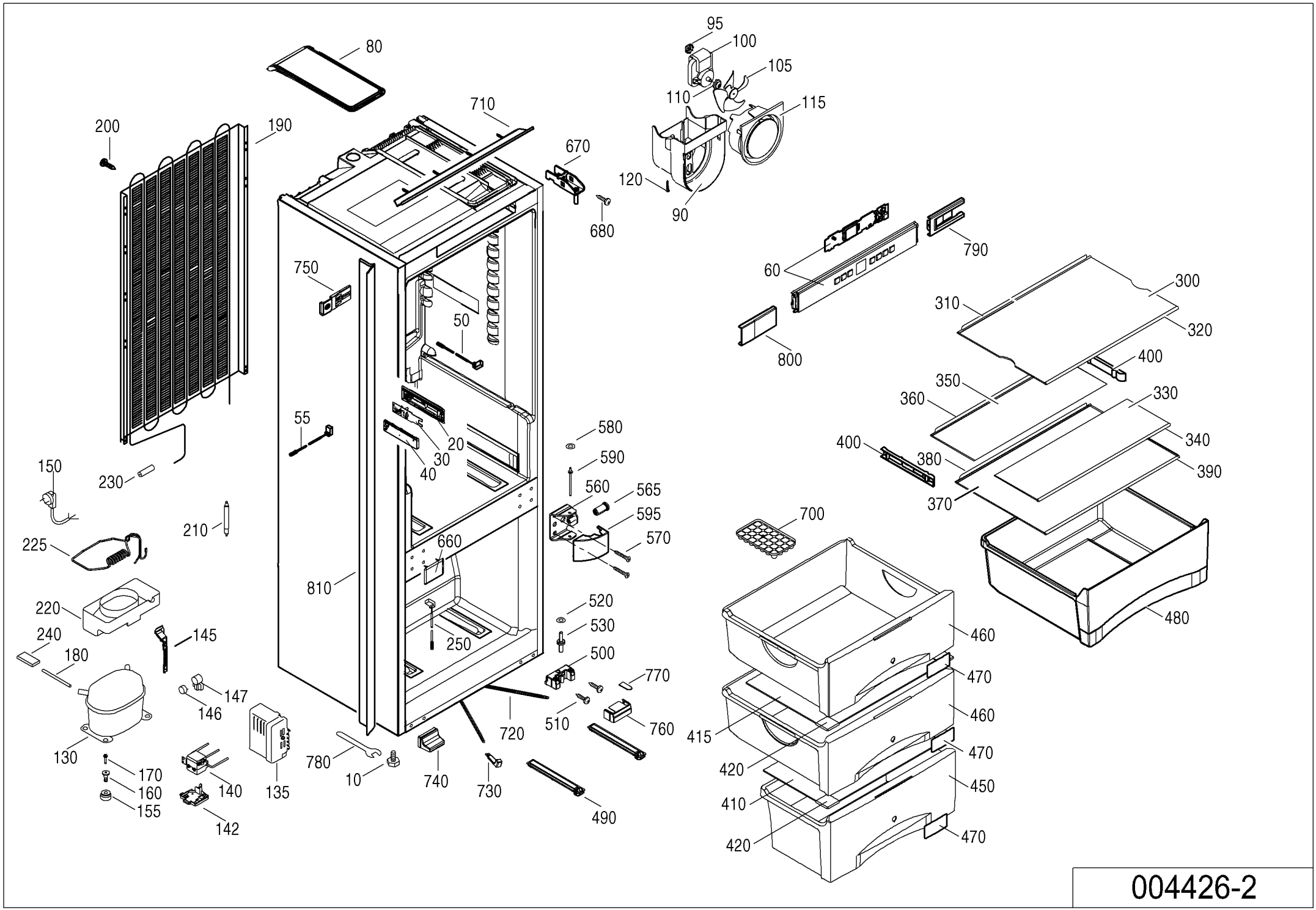
95
100
105
110
115
80
710
200
190
670
120
90
680
790
60
750
300
310
320
50
800
400
350
360
330
340
55
580
20
30
40
590
400
380
390
150
560
565
370
230
595
700
210
570
225
660
810
520
530
220
460
240
145
250
180
500
470
770
147
146
460
510
760
415
720
130
470
420
780
170
10
740
730
450
160
140
135
410
155
490
142
420
470

004426-2