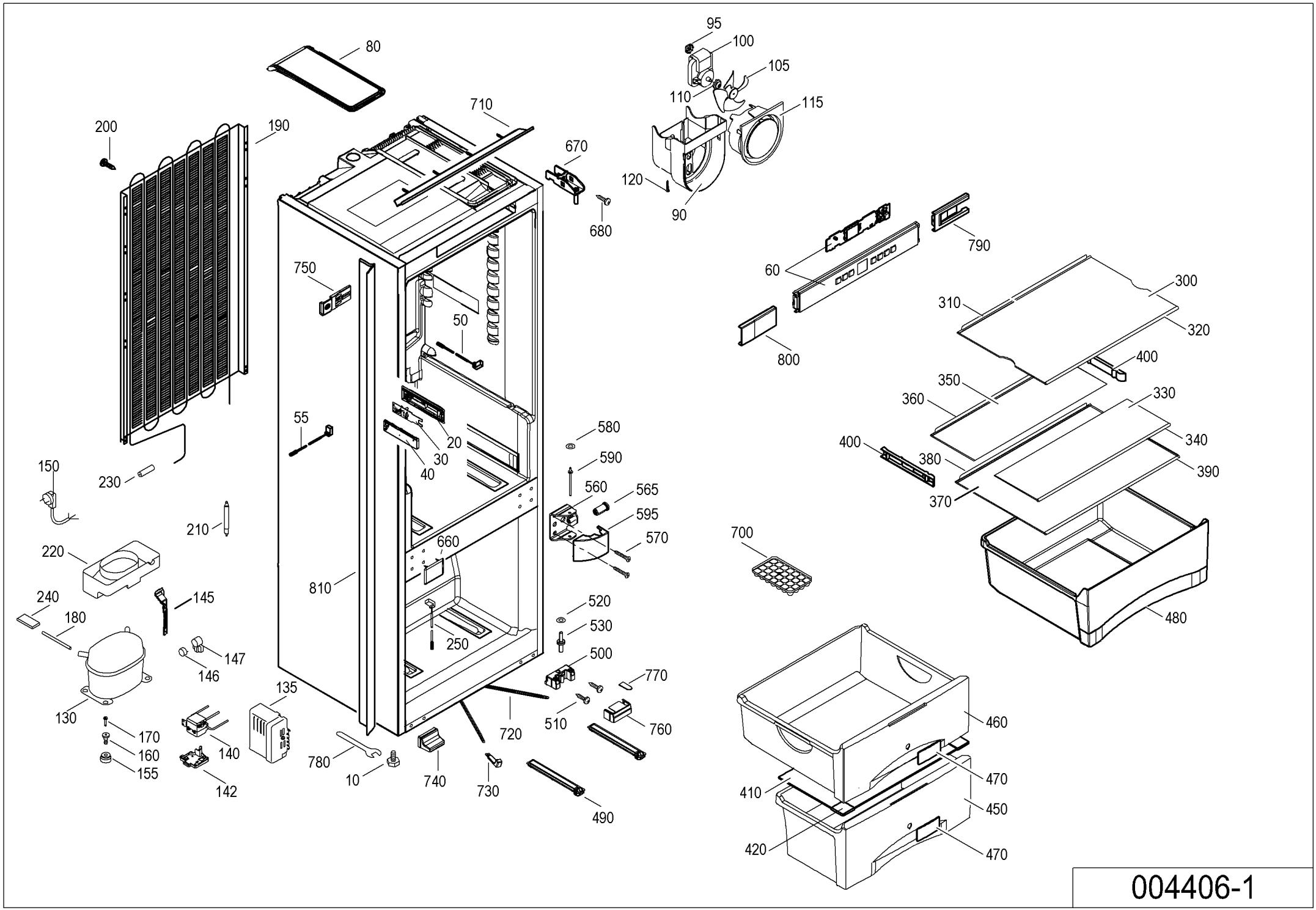
95
100
105
110
115
120
90
80
710
200
190
670
680
750
50
55
20
30
40
580
590
560
565
595
570
660
810
150
230
210
220
240
180
145
147
146
130
170
160
155
135
140
142
780
10
740
730
720
510
760
770
500
520
530
250
490
790
60
800
300
310
320
400
350
360
330
340
380
390
370
700
480
460
470
410
450
420
470

004406-1