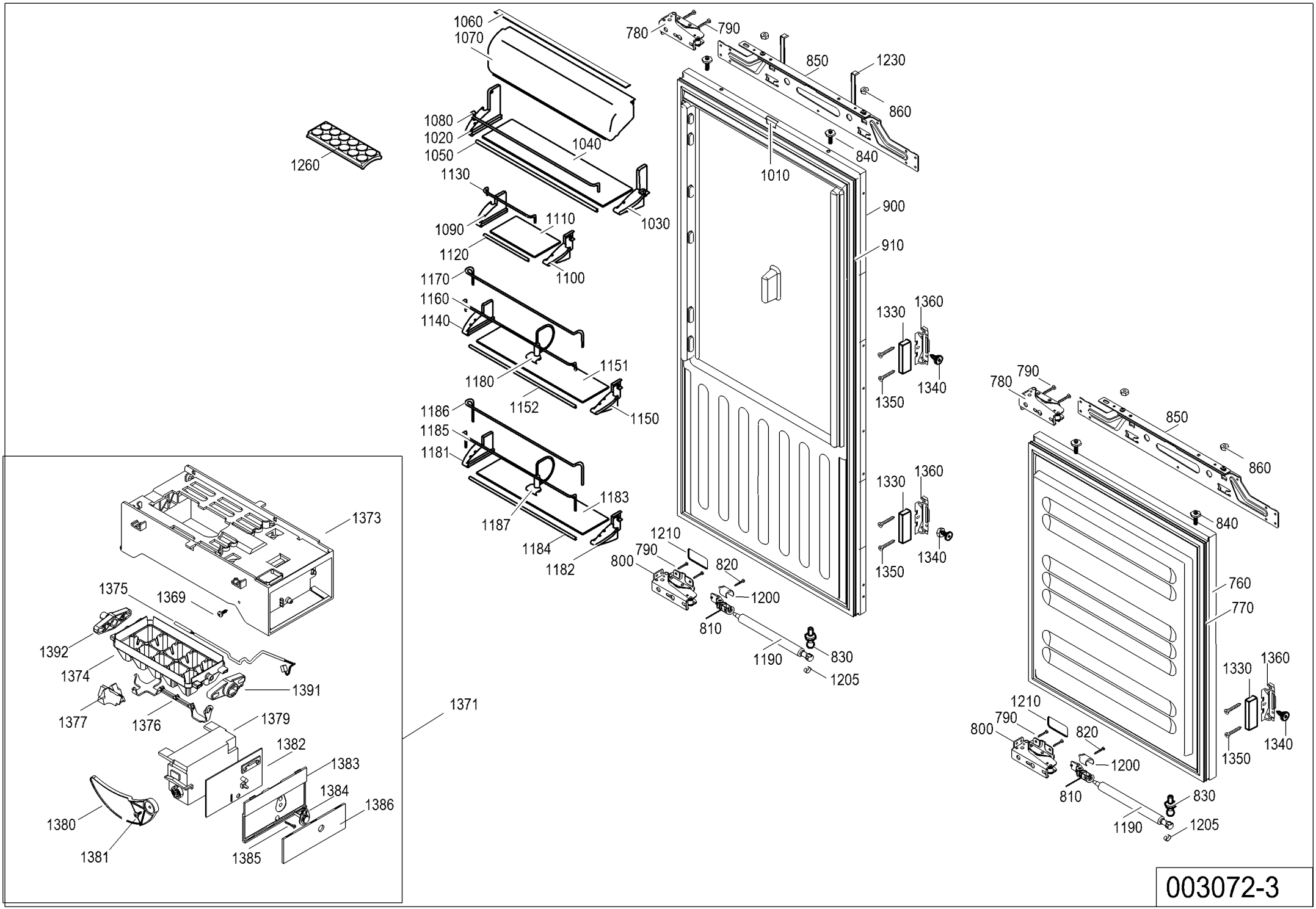
1060
1070
780
790
850
1230
860
1080
1020
1050
1040
840
1260
1010
1130
900
1090
1110
1030
1120
910
1100
1170
1160
1330
1360
1140
1151
1180
1340
1350
1152
1150
1186
1185
1181
1330
1360
1373
1183
1187
1340
1350
1184
1210
1182
790
800
820
1200
1375
1369
810
1190
830
1205
1392
1374
1391
1377
1376
1379
1371
1382
1383
1384
1386
1380
1381
1385
780
790
850
860
840
760
770
1330
1360
1210
790
800
820
1340
1350
1200
810
830
1190
1205

003072-3