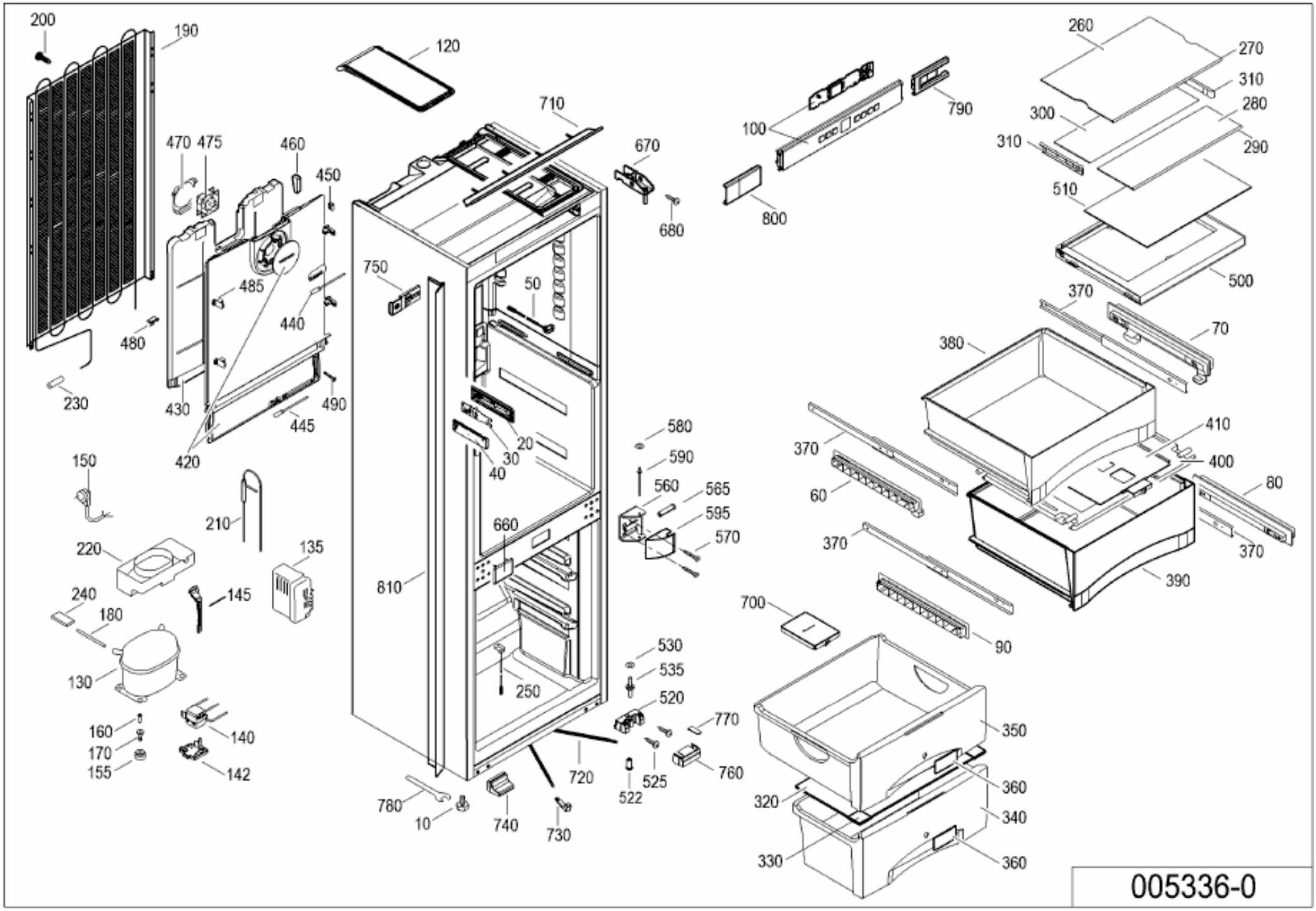
200
190
120
710
670
680
100
790
800
260
270
310
280
300
290
310
510
500
470
475
460
450
485
440
480
230
430
490
445
420
750
50
370
70
380
410
400
80
370
370
60
370
390
90
580
590
560
565
595
570
20
30
40
150
210
220
135
145
240
180
130
660
810
250
700
530
535
520
770
350
360
160
170
155
140
142
720
522
525
760
320
340
330
360
780
10
740
730
005336-0