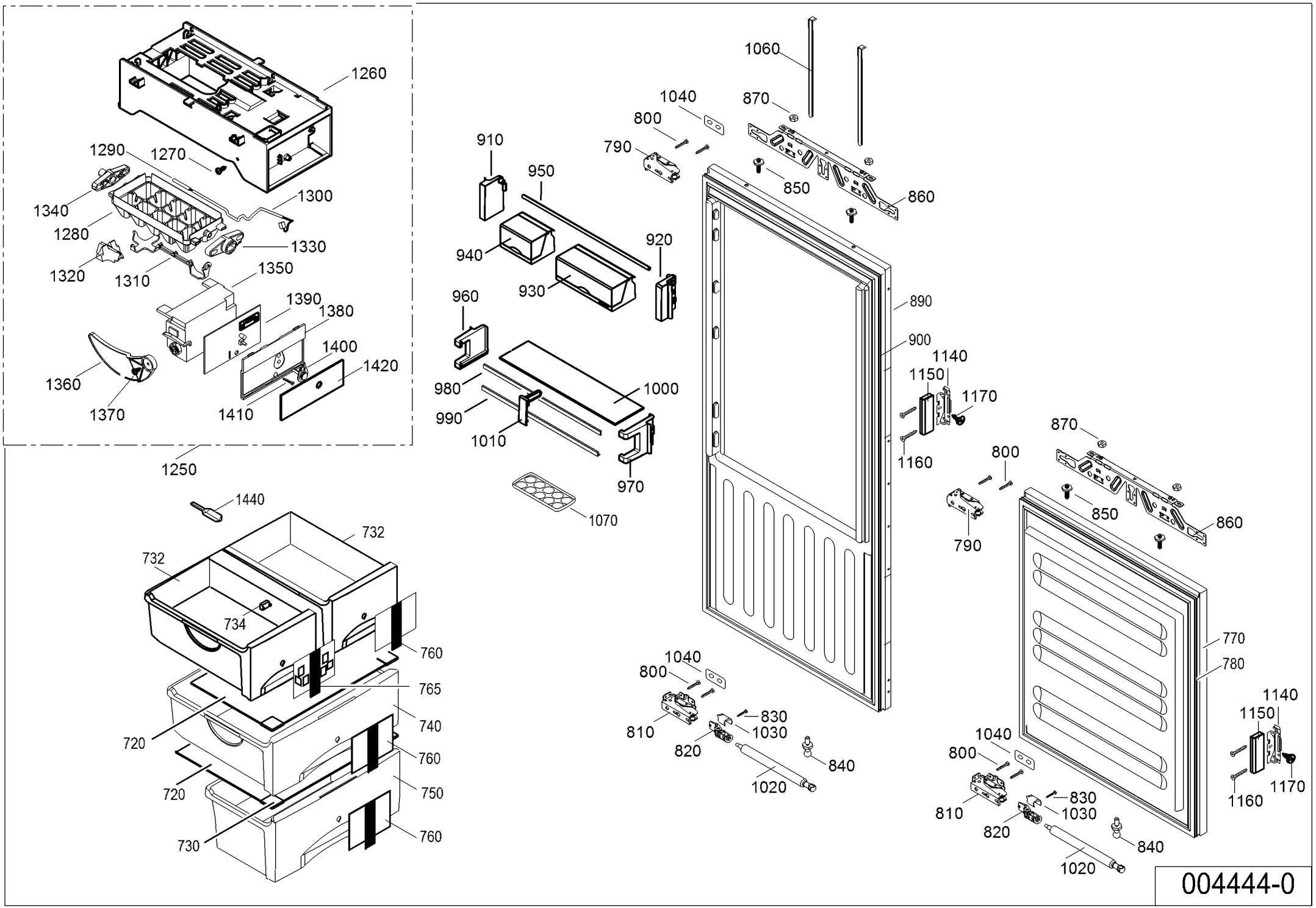
1260
1290
1270
1340
1300
1280
1330
1320
1310
1350
1390
1380
1400
1420
1360
1370
1410
1250
1440
732
732
734
760
765
740
720
760
720
750
730
760
1060
1040
870
800
790
910
950
850
860
940
920
930
960
890
900
1140
1150
1170
980
1000
990
1010
1160
970
1070
870
800
850
860
790
770
780
1040
800
1140
1150
810
830
1030
820
840
1020
1040
800
1170
1160
810
830
1030
820
840
1020
004444-0