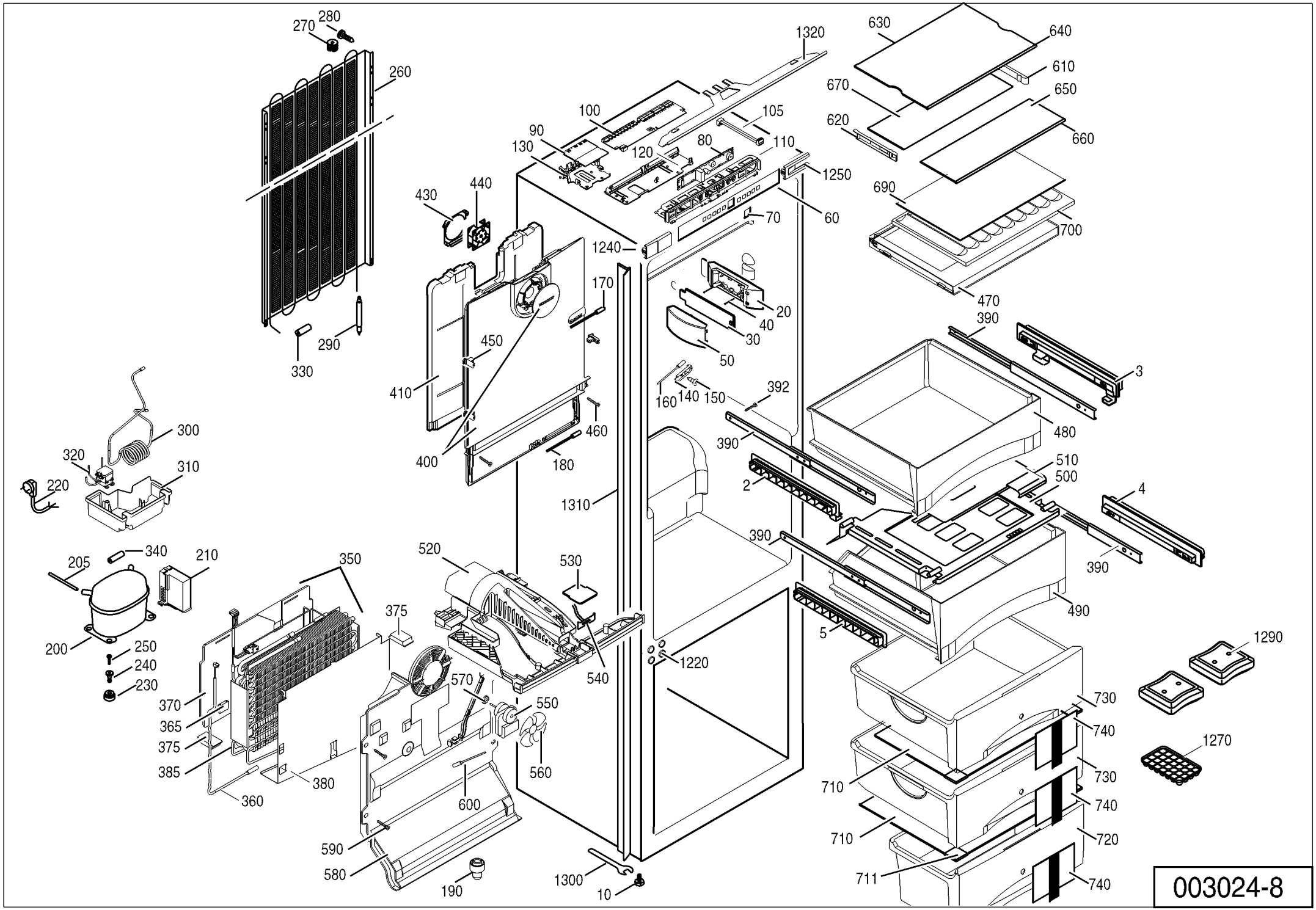
270
280
260
330
290
1320
630
640
610
670
650
620
660
100
105
90
130
120
80
110
1250
430
440
690
70
60
700
1240
170
470
20
40
390
30
50
450
3
410
160
140
150
392
480
460
390
400
180
510
500
320
310
300
220
2
4
1310
390
390
340
210
205
350
520
530
490
375
5
1290
200
250
240
230
1220
540
570
730
370
550
740
365
375
1270
385
560
730
380
710
360
600
740
590
720
710
580
711
740
190
1300
10
003024-8