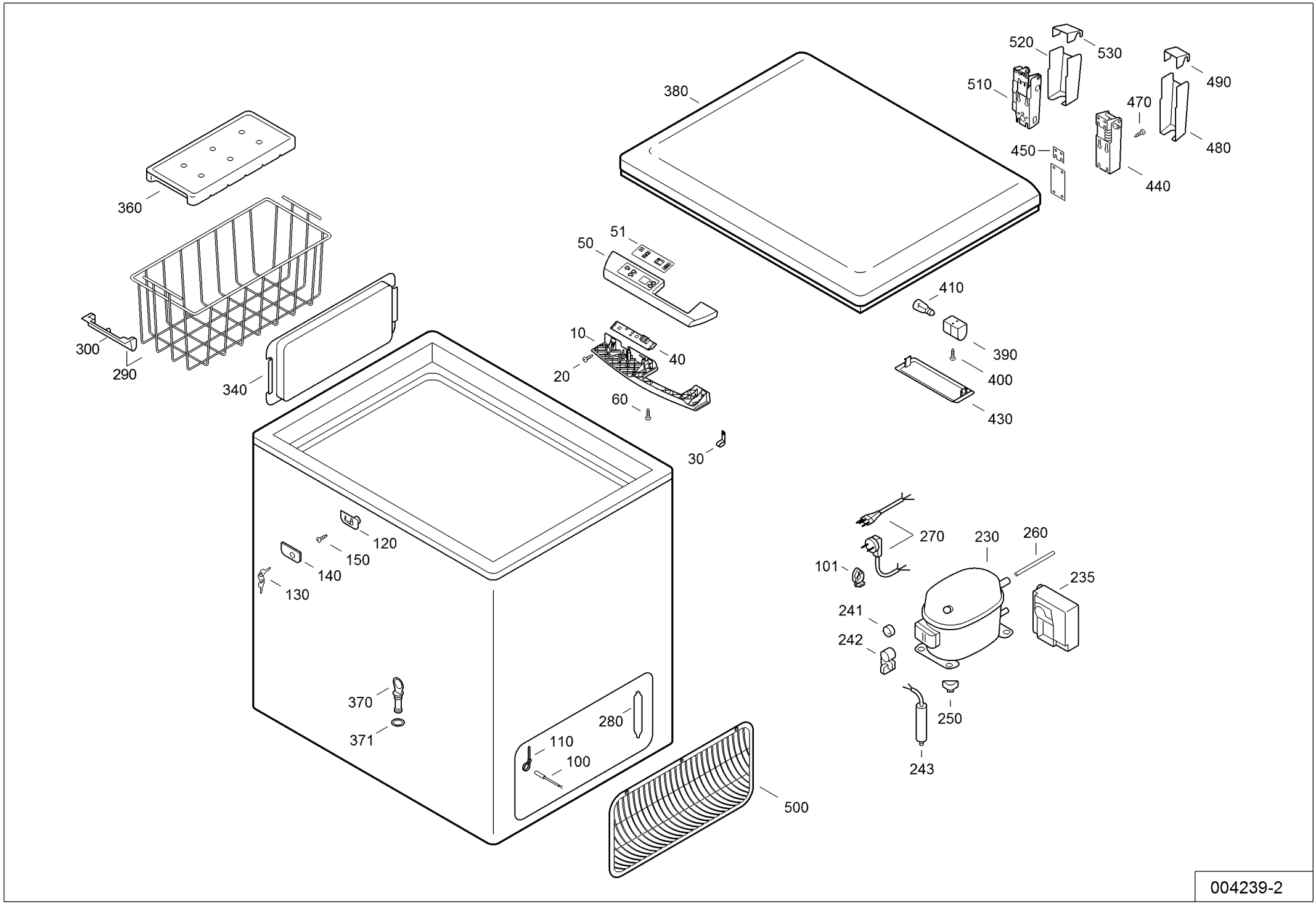
520
530
510
490
470
480
450
440
380
360
51
50
410
10
40
390
300
20
400
290
340
60
430
30
120
150
140
130
270
230
260
101
235
241
242
370
250
280
371
110
100
243
500

004239-2