002769-0

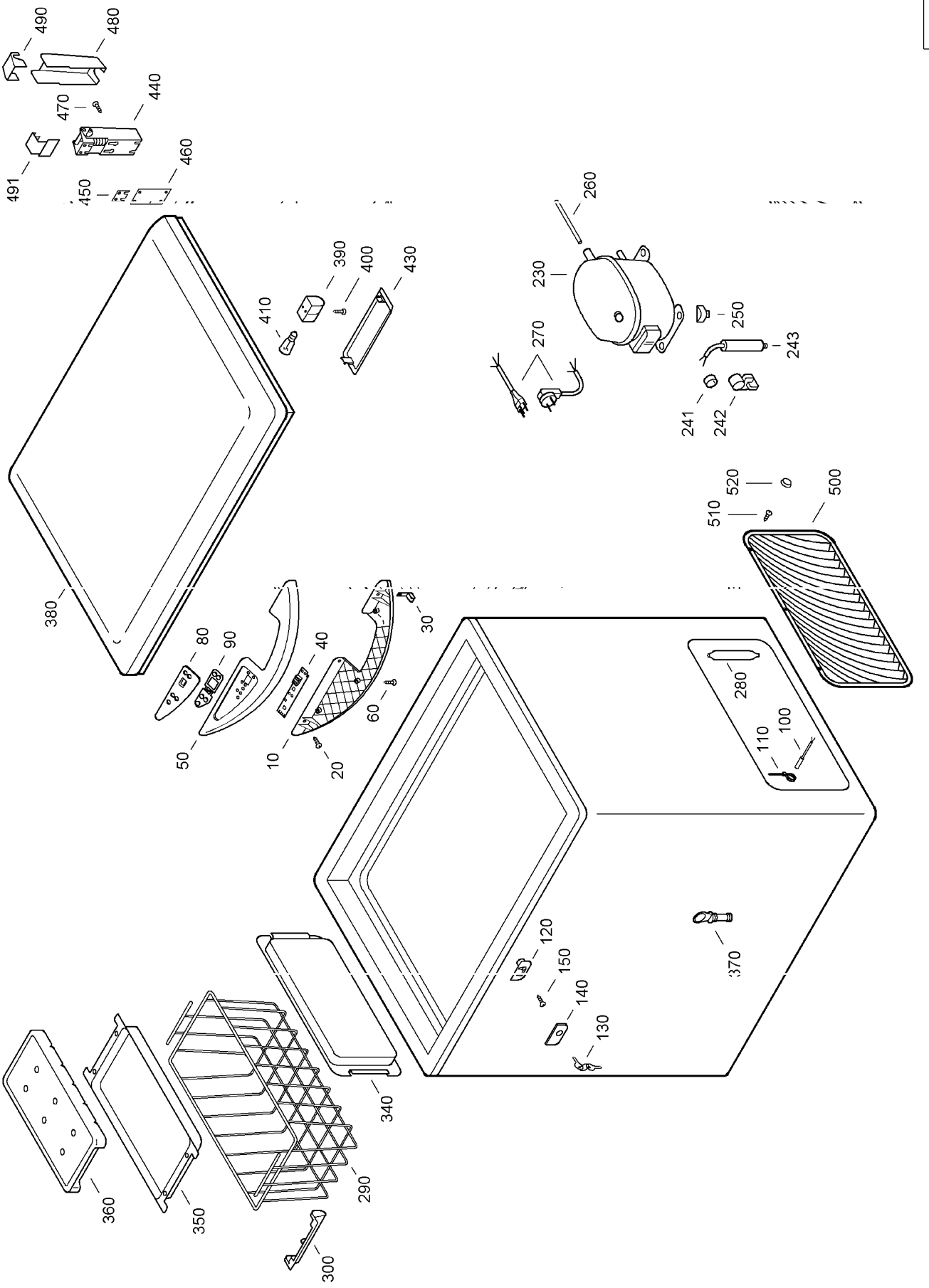
490
480
470
440
491
460
450
260
390
400
430
410
230
250
270
243
241
242
520
510
500
380
80
90
40
30
60
50
10
20
280
100
110
120
150
140
130
370
340
360
350
290
300