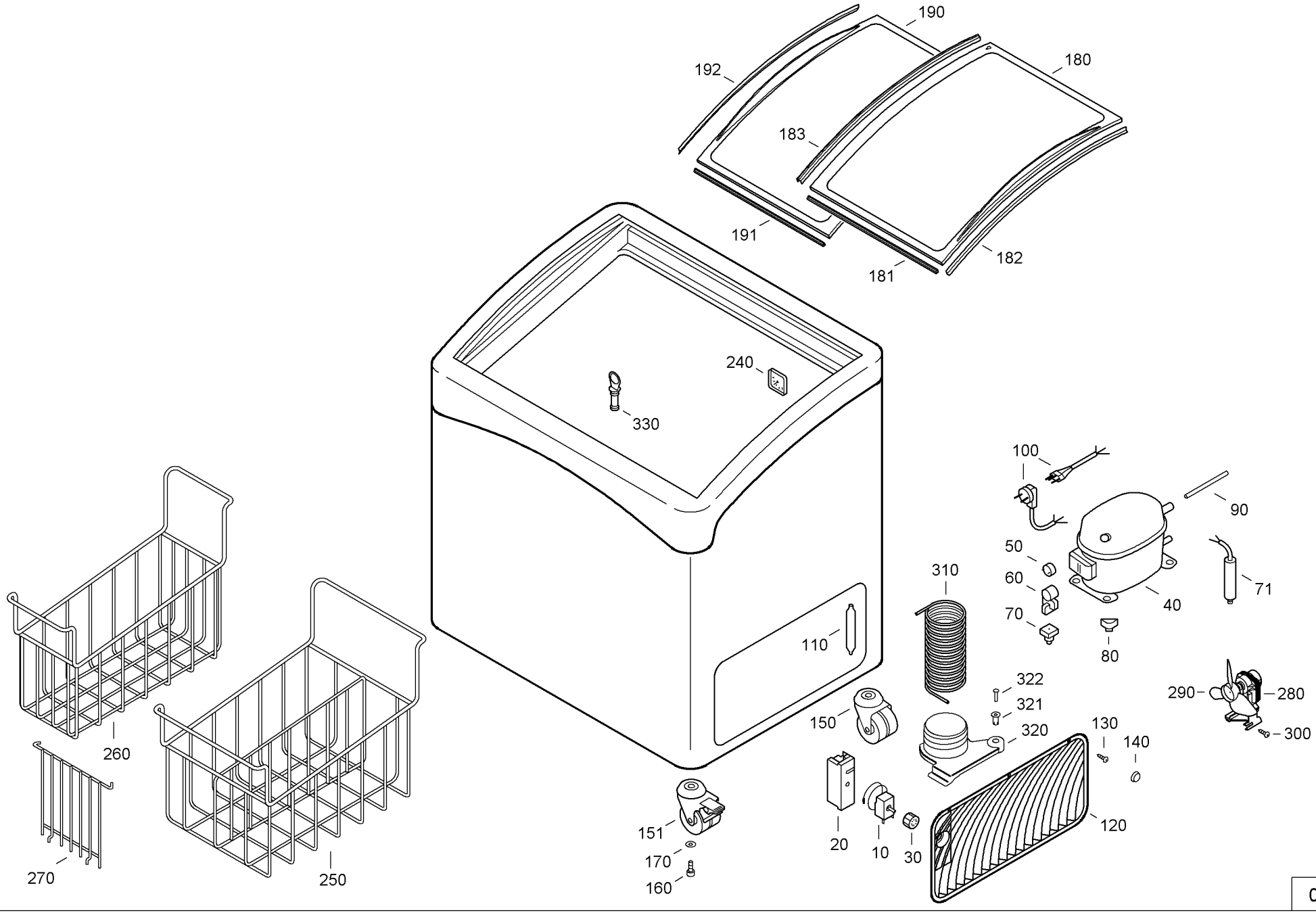
190
192
180
183
191
182
181
240
330
100
90
50
60
70
310
40
71
80
110
322
321
320
290
280
300
150
130
140
120
151
170
160
20
10
30
260
270
250

003535-0