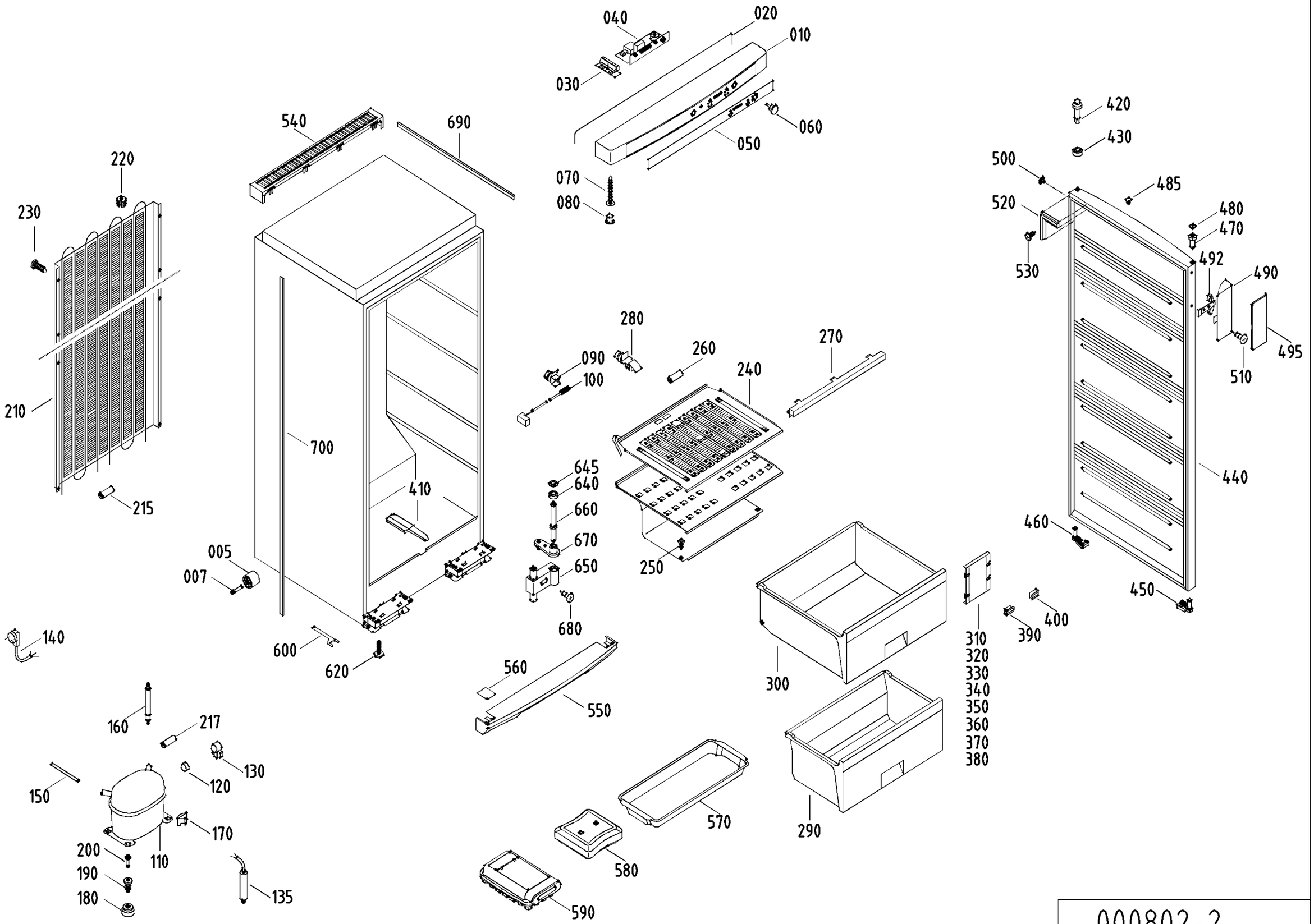
040
020
010
030
060
050
070
080
540
690
420
430
500
485
520
480
470
530
492
490
495
510
220
230
210
215
700
410
280
090
100
260
240
270
645
640
660
670
650
680
250
005
007
460
440
450
400
390
310
320
330
340
350
360
370
380
300
290
140
600
620
560
550
160
217
130
120
150
170
200
190
180
110
135
570
580
590

000802-2