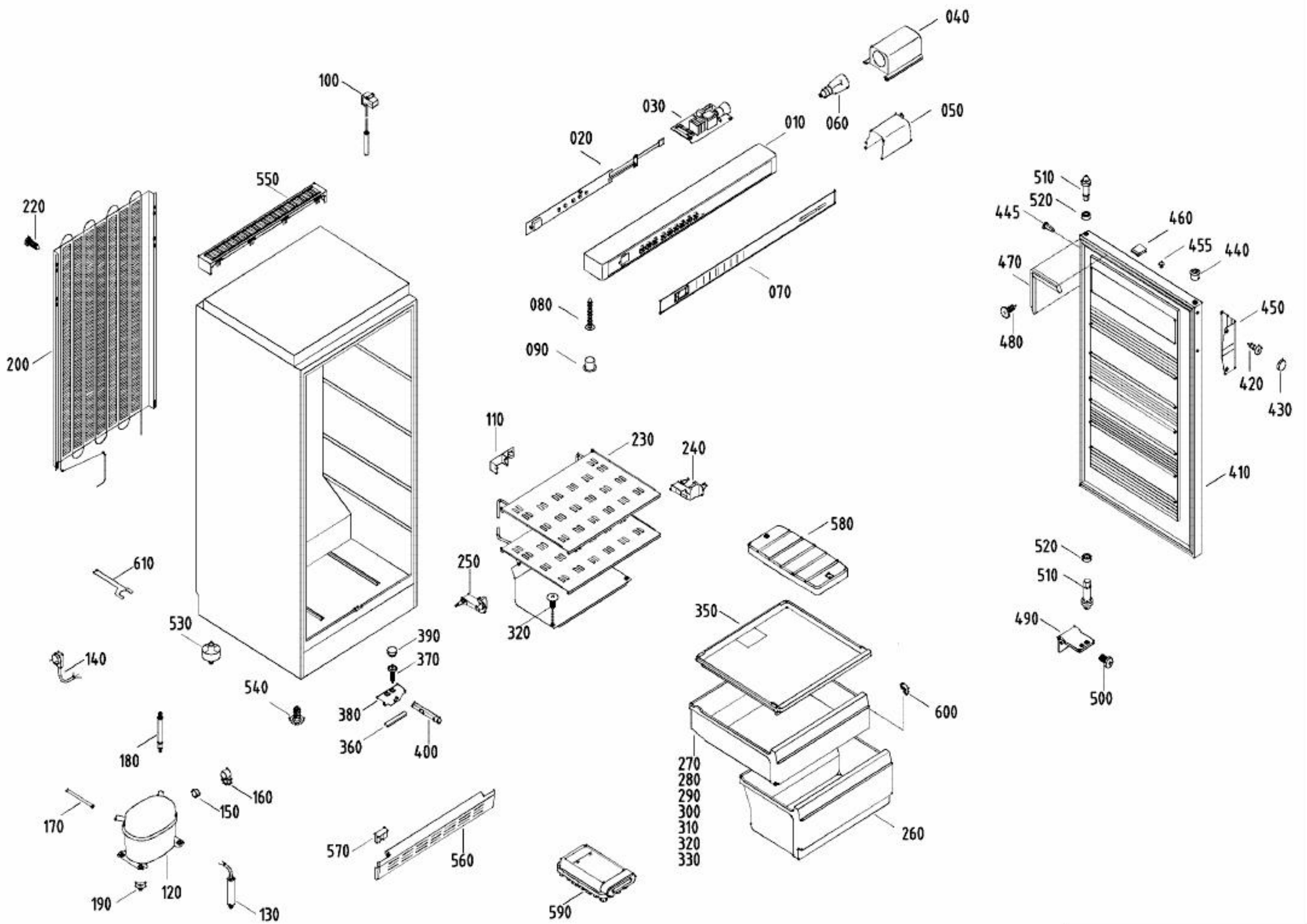
040
100
030
010
060
050
020
550
510
520
445
460
455
440
220
470
070
450
080
480
090
420
200
430
110
230
240
410
580
610
250
520
510
350
530
320
490
390
140
370
540
600
500
380
360
400
180
270
280
290
300
310
320
330
160
150
170
260
570
560
120
190
130
590

000098-0