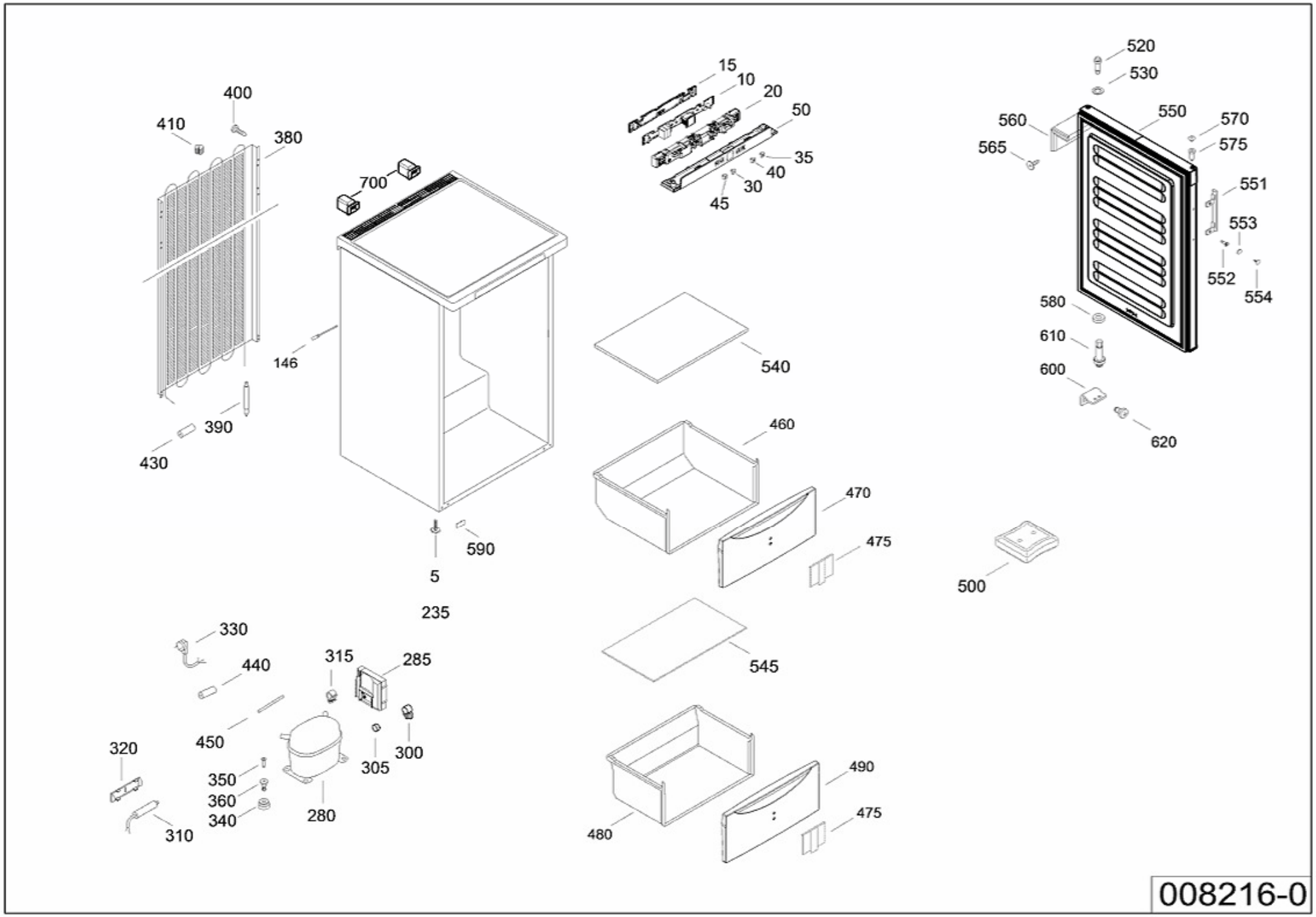
520
530
15
10
20
50
400
410
380
560
550
570
565
575
35
40
30
45
700
551
553
552
554
580
610
146
540
600
620
390
430
460
470
475
590
5
500
235
330
440
315
285
545
450
320
305
300
350
360
340
280
310
490
480
475
008216-0